חתך 1-1 לאורך

קנ"מ 1:100/500

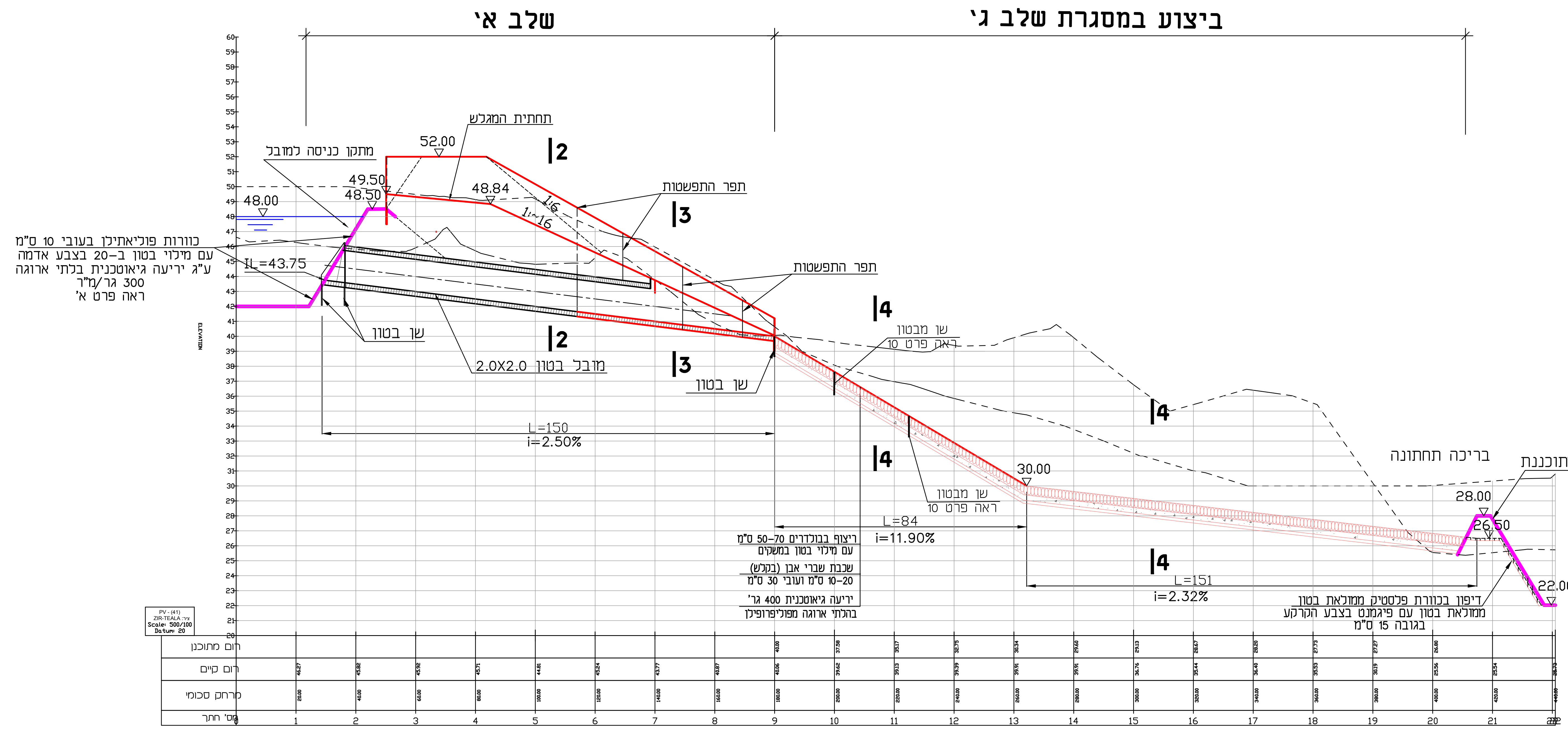
שלב א׳
ביצוע במסגרת שלב ג׳
תחתית המגלש
מתקן כניסה למובל
52.00
49.50
48.50
48.84
48.00
1:6
1:~16
תפר התפשטות
כוורות פוליאתילן בעובי 10 ס"מ
עם מילוי בטון ב-20 בצבע אדמה
ע"ג יריעה גיאוטכנית בלתי ארוגה
300 גר/מ"ר
ראה פרט א׳
IL=43.75
שן בטון
מובל בטון 2.0X2.0
L=150
i=2.50%
שן מבטון
ראה פרט 10
L=84
i=11.90%
30.00
ריצוף בבולדרים 50-70 ס"מ
עם מילוי בטון במשקים
שכבת שברי אבן (בקלש)
10-20 ס"מ ועובי 30 ס"מ
יריעה גיאוטכנית 400 גר׳
בהלתי ארוגה מפוליפרופילן
בריכה תחתונה
סוללה מתוכננת
28.00
26.50
22.00
L=151
i=2.32%
דיפון בכוורת פלסטיק ממולאת בטון
ממולאת בטון עם פיגמנט בצבע הקרקע
בגובה 15 ס"מ
2
3
4
ELEVATION
PV - (41)
ציר: ZIR-TEALA
Scale: 500/100
Datum: 20

מס׳ חתך	מרחק סכומי	רום קיים	רום מתוכנן
0			
1	20.00	46.27	
2	40.00	45.82	
3	60.00	45.92	
4	80.00	45.71	
5	100.00	44.81	
6	120.00	45.24	
7	140.00	43.77	
8	160.00	40.87	
9	180.00	40.06	40.00
10	200.00	39.62	37.58
11	220.00	39.13	35.17
12	240.00	39.39	32.75
13	260.00	39.91	30.34
14	280.00	39.91	29.60
15	300.00	36.76	29.13
16	320.00	35.44	28.67
17	340.00	36.40	28.20
18	360.00	35.53	27.73
19	380.00	30.19	27.27
20	400.00	25.56	26.80
21	420.00	25.54	
22	440.00	25.73	

פרט חגורת כוורות פ.א.

1 : 25

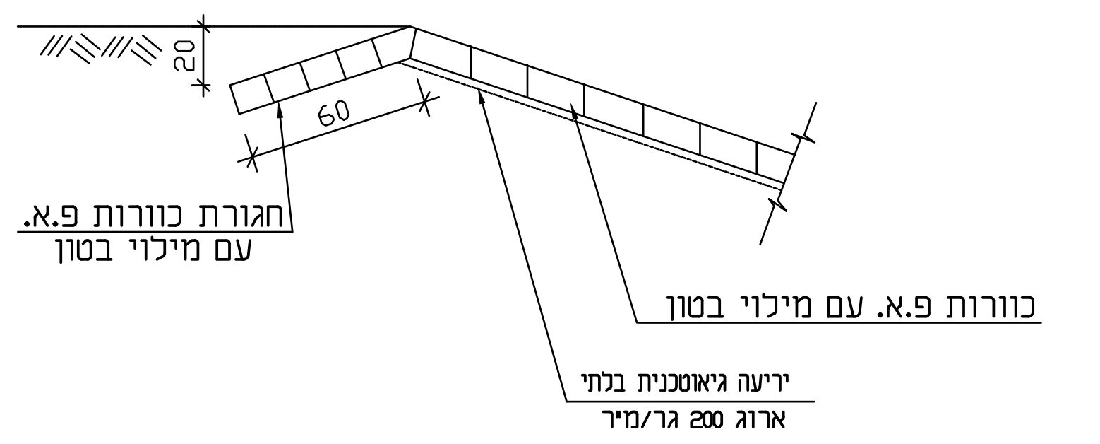
20
60
חגורת כוורות פ.א.
עם מילוי בטון
כוורות פ.א. עם מילוי בטון
יריעה גיאוטכנית בלתי
ארוג 200 גר/מ״ר

הערות:

1 . מרווחי היתדות בקצוות : יתד בכל תא שני של הכוורות.
2 . מרווחי היתדות בכל כיוון מלבד בקצוות (לאורך ורוחב התעלה) 1.2 מ׳ לכל היותר.
3 . אורך היתדות 70 ס״מ לפחות, מתחת פני הקרקע.
4 . הקצה העליון של היתד (בנוסף ל-70 ס״מ הנ״ל) באורך 10 ס״מ יכופף כלפי מטה.
5 . גם הכוורות התת קרקעיות ימולאו בבטון.

0.1
0.7
לפחות

חתך 2-2

קנ"מ 1:50

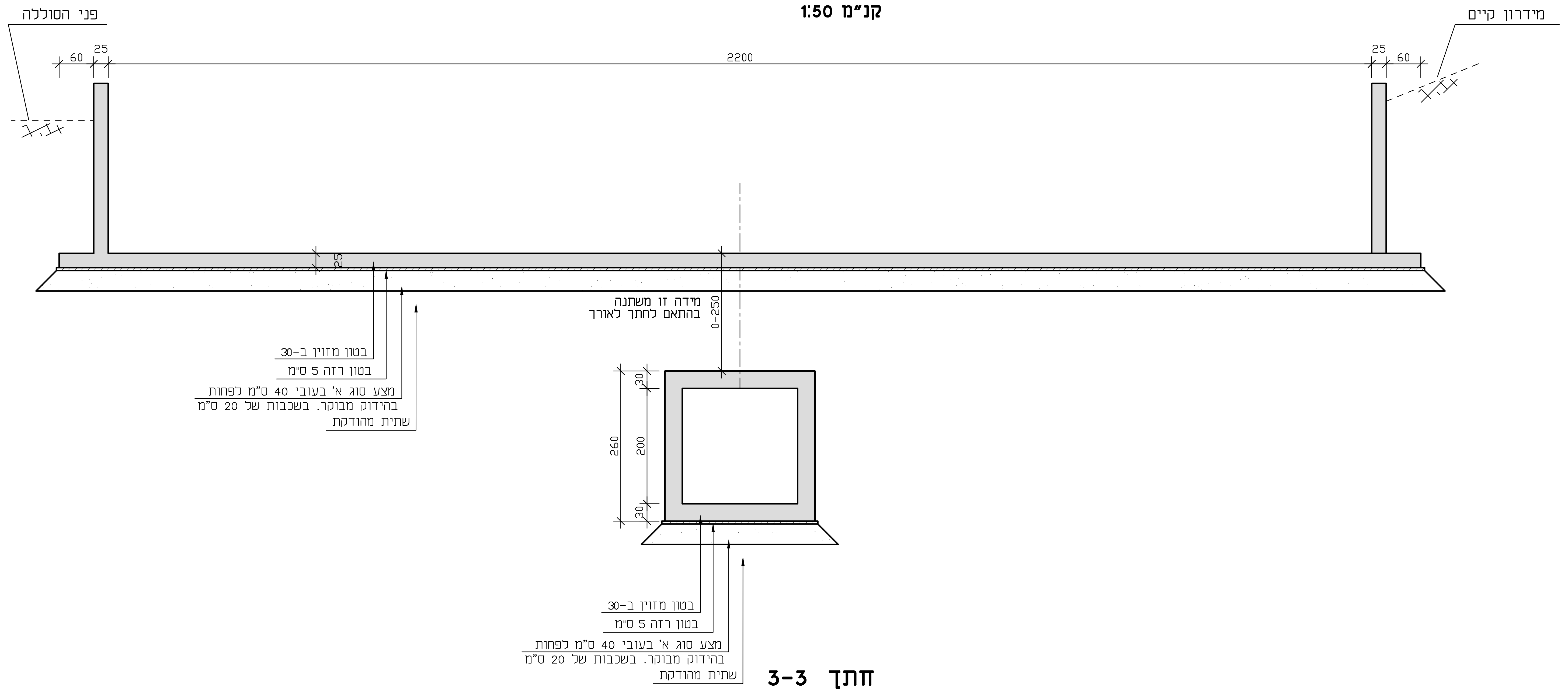
פני הסוללה
מידרון קיים
60
25
2200
25
60
25
מידה זו משתנה
בהתאם לחתך לאורך
0-250
30
200
260
30
בטון מזוין ב-30
בטון רזה 5 ס״מ
מצע סוג א׳ בעובי 40 ס״מ לפחות
בהידוק מבוקר. בשכבות של 20 ס״מ
שתית מהודקת
בטון מזוין ב-30
בטון רזה 5 ס״מ
מצע סוג א׳ בעובי 40 ס״מ לפחות
בהידוק מבוקר. בשכבות של 20 ס״מ
שתית מהודקת

חתך 3-3

קנ"מ 1:50

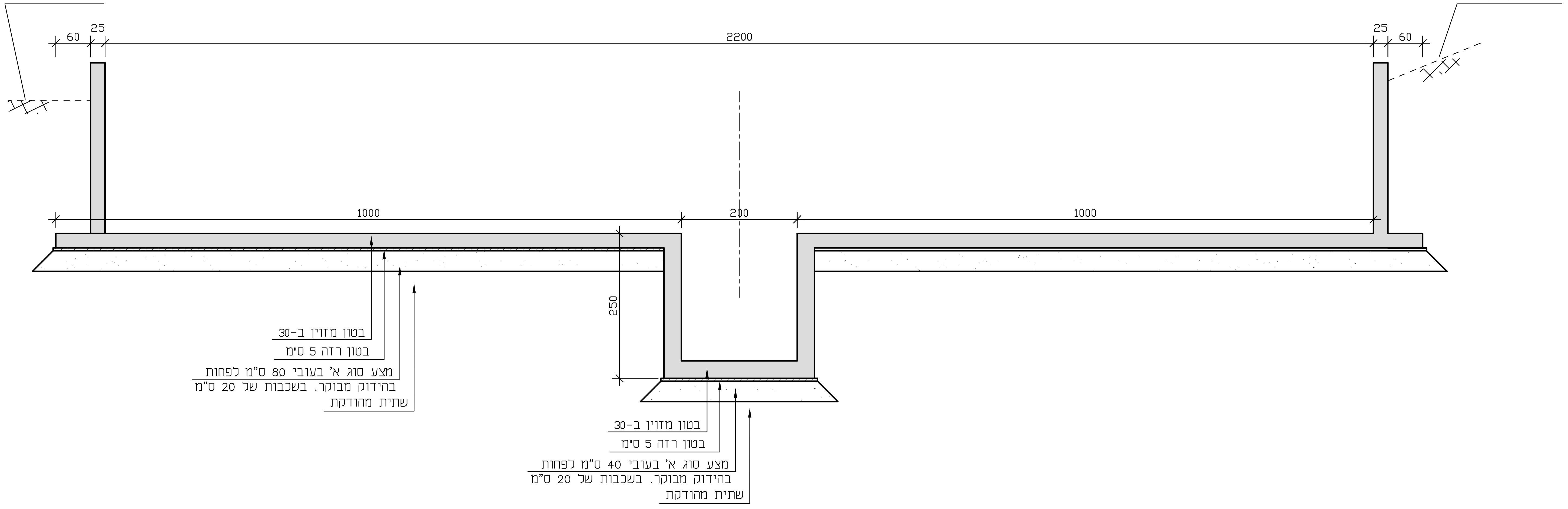
פני הסוללה
מידרון קיים
60
25
2200
25
60
1000
200
1000
250
בטון מזוין ב-30
בטון רזה 5 ס״מ
מצע סוג א׳ בעובי 80 ס״מ לפחות
בהידוק מבוקר. בשכבות של 20 ס״מ
שתית מהודקת
בטון מזוין ב-30
בטון רזה 5 ס״מ
מצע סוג א׳ בעובי 40 ס״מ לפחות
בהידוק מבוקר. בשכבות של 20 ס״מ
שתית מהודקת

חתך 4-4

קנ"מ 1:100

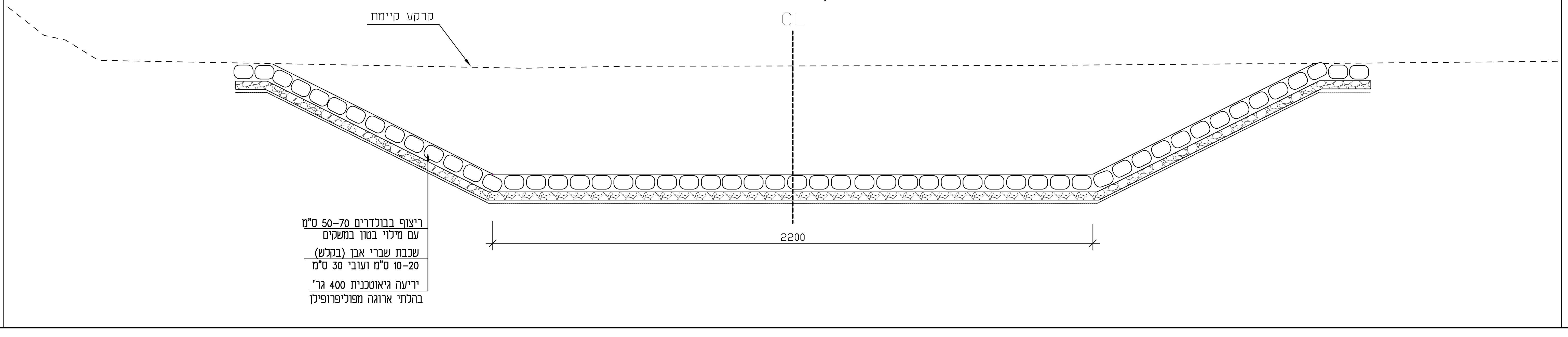
קרקע קיימת
CL
2200
ריצוף בבולדרים 50-70 ס"מ
עם מילוי בטון במשקים
שכבת שברי אבן (בקלש)
10-20 ס"מ ועובי 30 ס"מ
יריעה גיאוטכנית 400 גר׳
בהלתי ארוגה מפוליפרופילן

מס׳ מהדורה	שינויים : CHANGES :	תאריך : DATE :
1.	תכנית למכרז	24.12.2017

על המבצע לבדוק את התוכניות ולבקר את המידות לפני הביצוע. בכל מקרה של טעות, סתירה, או אי-התאמה, עליו להודיע מיד למשרדו של המהנדס האחראי ולקבל הוראות בכתב לביצוע.

הוכן עבור :
הקרן לשיקום מחצבות
ורשות ניקוז ערבה

לעיון ○ לאישור ○ למכרז ●

שם הפרויקט : NAME :
שיקום מחצבת שחורת
באמצעות מתקן לריסון גיאויות

שם התכנית : TITLE:
בריכה עליונה (מערבית)
סוללה-חתכי רוחב. חתך אופייני.

תכנן	שרטט	ביקר	אישר
ו. חטאר	ג.חסין	ו. חטאר	ח.אלגביש

תכנית מס׳ : DRW. NO.	קנה מידה : SCALE:	תאריך : DATE:
5055-18	שונה	03/03/2016

לביא-נטיף מהנדסים יועצים בע"מ LAVI-NATIF CONSULTING ENGINEERS LTD.
הנדסת מים – ביוב – ניקוז
תכנון, יעוץ ופיקוח הנדסי
ת"ד 48266, תל-אביב 61480
טל : 03-5584506
פקס : 03-5584524
AGRICULTURAL & CIVIL ENGINEERING
DESIGN, CONSULTING, SUPERVISION
רח׳ דרך השלום 17 נשר
P.O.B 241 NESHER 3665118
טל : 04 - 8325647
פקס : 04 - 8227101
E-MAIL:haifa@lavi-natif.co.il

L:\5055\DWG\5055-18.dwg, 24/12/2017 14:05:31, DWG To PDF.pc3