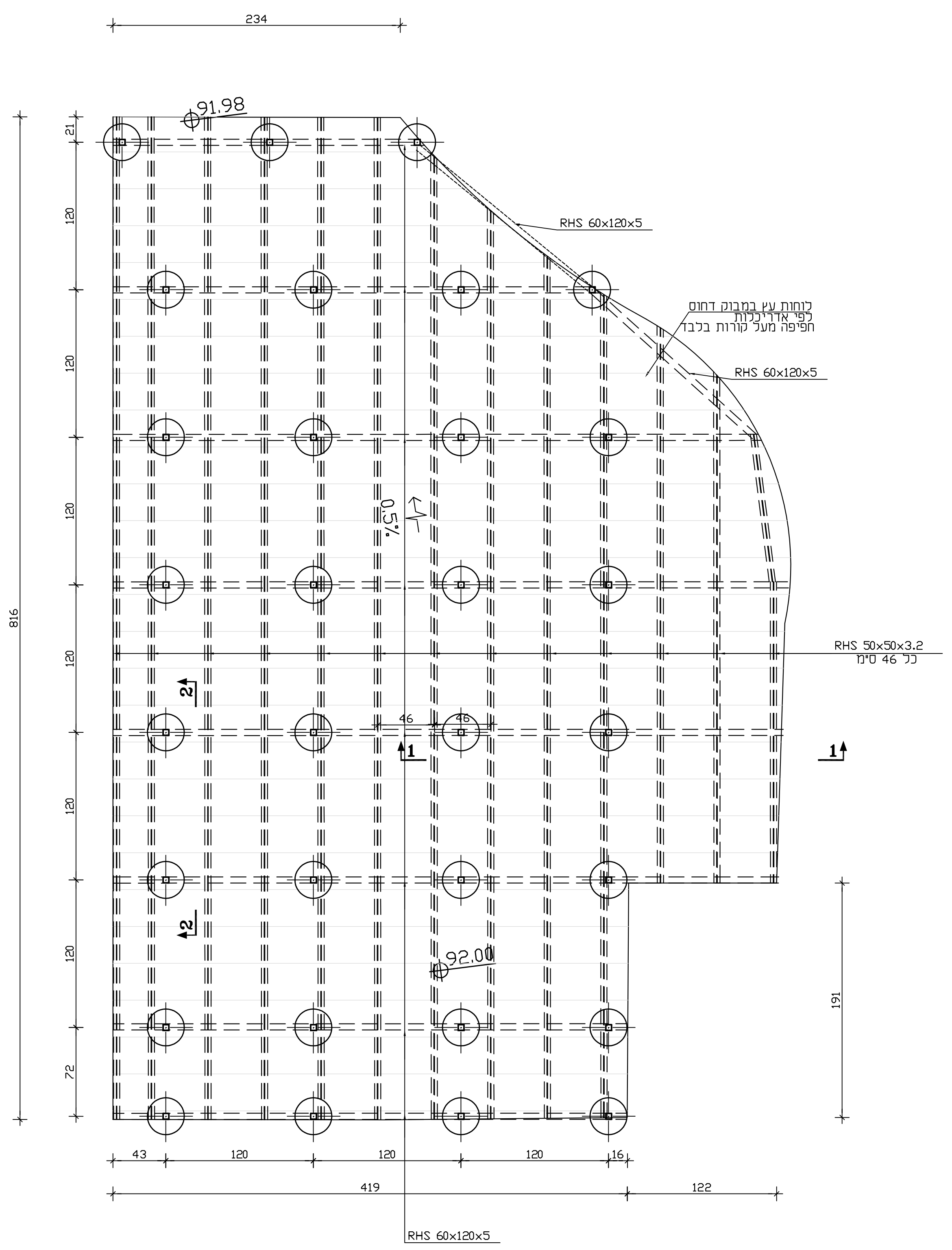
234
Ø91.98
RHS 60x120x5
לוחות עץ במבוק דחוס
לפי אדריכלות
חפיפה מעל קורות בלבד
RHS 60x120x5
0.5%
RHS 50x50x3.2
כל 46 ס"מ
46
46
1
1
2
2
Ø92.00
816
120
72
21
43
419
122
191
RHS 60x120x5

תוכנית רחבה 1 : 25

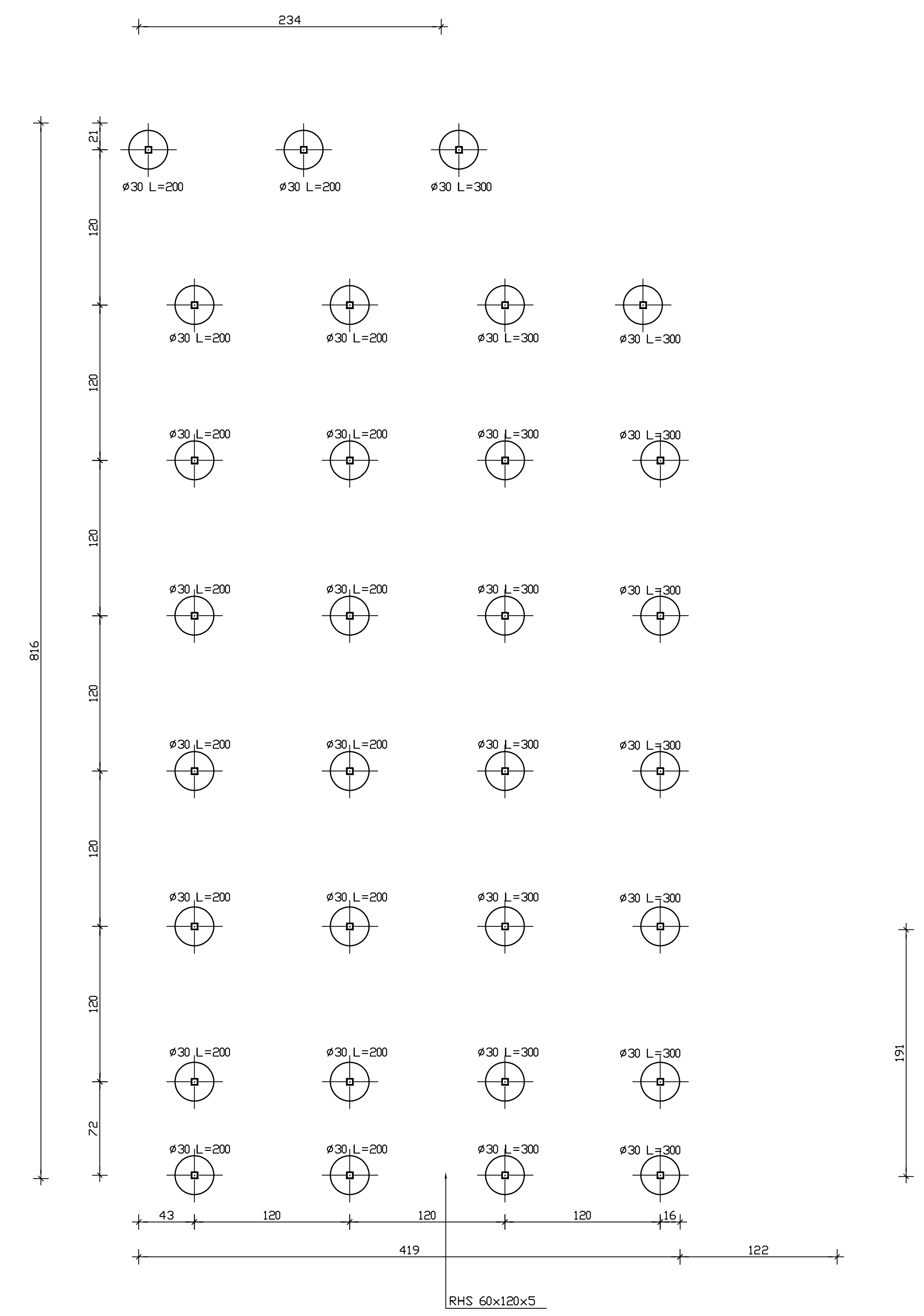
234
Ø30 L=200
Ø30 L=300
816
120
72
21
43
419
122
191
RHS 60x120x5

תוכנית יסודות 1 : 25

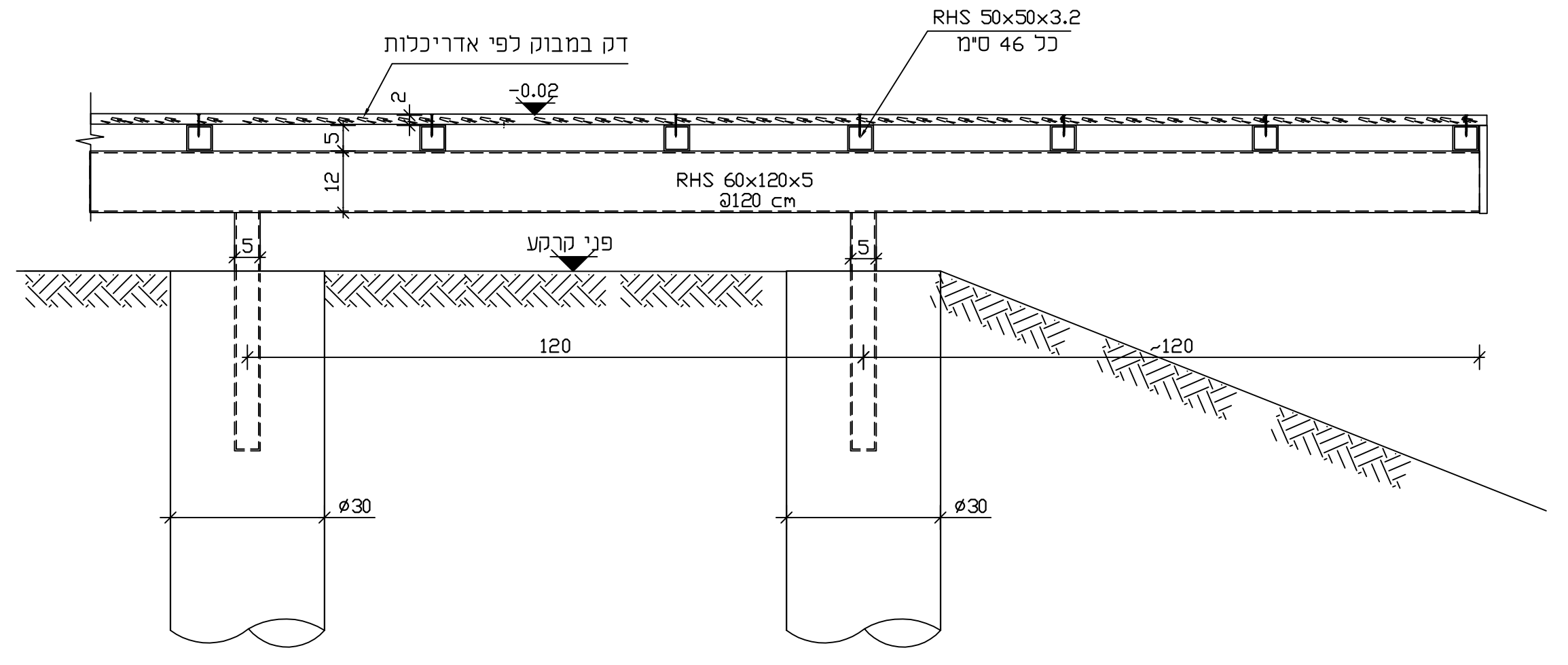
דק במבוק לפי אדריכלות
RHS 50x50x3.2
כל 46 ס"מ
-0.02
2
5
12
RHS 60x120x5
@120 cm
פני קרקע
5
120
~120
Ø30

חתך **1-1** 1 : 10

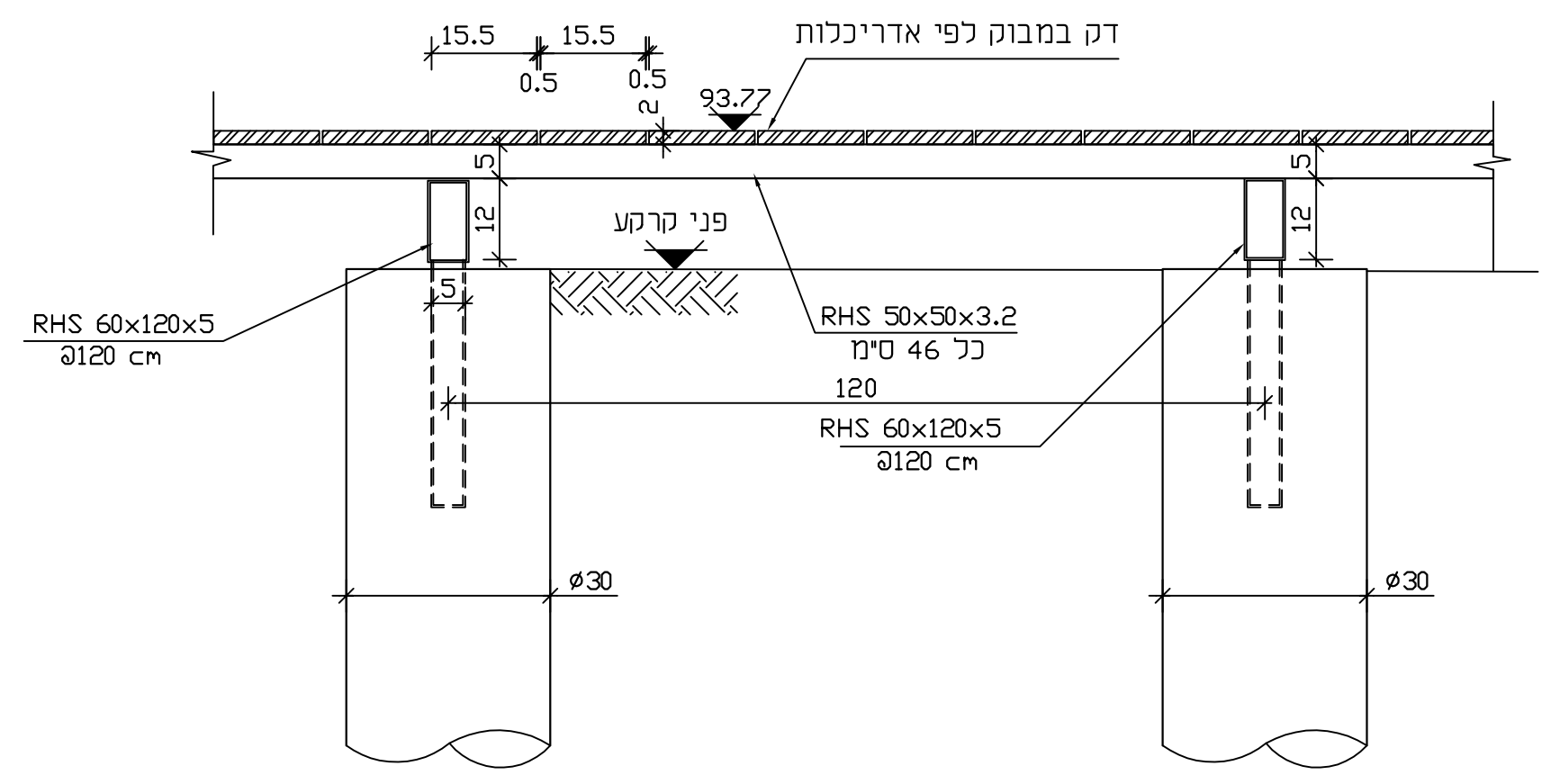
15.5
15.5
0.5
0.5
93.77
דק במבוק לפי אדריכלות
2
5
12
פני קרקע
RHS 60x120x5
@120 cm
RHS 50x50x3.2
כל 46 ס"מ
120
RHS 60x120x5
@120 cm
Ø30

חתך **2-2** 1 : 10

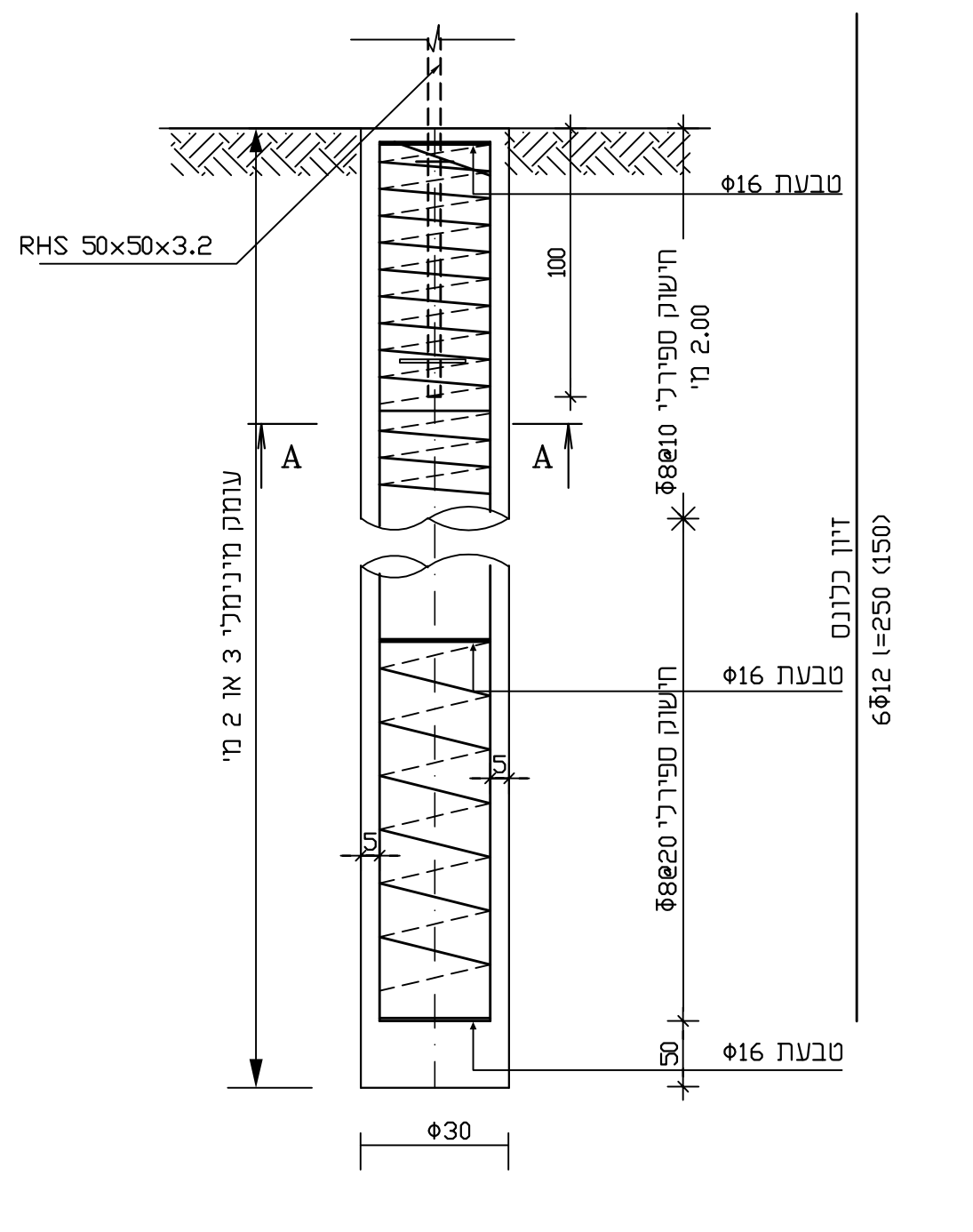
RHS 50x50x3.2
Φ16 טבעת
100
חישוק ספירלי Φ8@10
2.00 מ'
A
A
עומק מינימלי 3 או 2 מ'
זיון כלונס
6Φ12 l=250 (150)
Φ16 טבעת
חישוק ספירלי Φ8@20
5
5
50
Φ16 טבעת
Φ30

פרט כלונס טיפוסי 1 : 25

חתך A-A
1 : 25

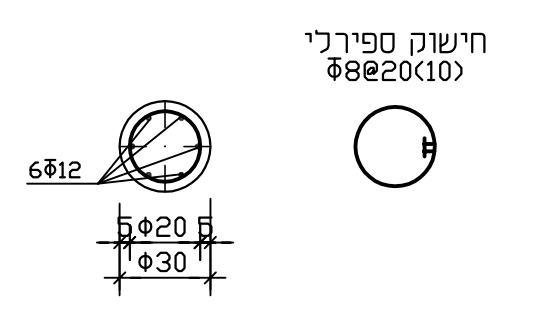
חישוק ספירלי
Φ8@20(10)
6Φ12
5
Φ20
5
Φ30

הנחיות יועץ הביסוס לכלונסאות:

- תכנון וביצוע הכלונסאות יעשה בכפוף להנחיות להלן, מפרט הביצוע המצ״ב ודרישות פרק 23 במפרט הכללי.
- העומק הסופי יקבע באתר עפ״י הממצאים בעת הביצוע. יש להביא בחשבון שינויים בעומק הכלונסאות.
- המרחק הצירי בין כלונסאות סמוכים לא יפחת מ- 3 פעמים הקוטר הגדול.
- אחוז הזיון בחתך הכלונס יקבע עפ״י הכוחות והמומנטים ודרישות התקן.
- אורך כלוב הזיון יהיה קצר בחצי מטר מאורך הקידוח.
- אין להרשות תחילת ביצוע הקידוחים לפני שיימצא בשטח כל הציוד הדרוש ליציקת הכלונסאות.
- קדיחה ויציקת הכלונסאות תעשה בפיקוח הנדסי צמוד של מפקח מנוסה שיקפיד על מילוי הוראות המפרט והנחיות מהנדס הביסוס.

הערות כלליות:

1. ביצוע וקידום עבודות יהיה רק בפיקוח מהנדס צמוד ובנוכחות מנהל עבודה מוסמך ורשום.
2. מיקום פתחים, צינורות, מעברים, צמ"גים ומערכות יבוצע על פי תוכניות אדריכלות ויועצים בלבד.
3. על הקבלן להודיע למתכנן על כל סטייה ו/או אי הבנה של תוכנית זו טרם הביצוע.
4. מידות הזיון הן מידות ברוטו ולא מידות ציריות. אין לרתך ברזל זיון.
5. יש לבצע בדיקות בטון (לחיצה) על פי דרישות הת"י ב 7+28+60 יום, במבני מים יש לקחת דגימות לבדיקות חדירות מים ע"פ ת"י.

הערות :

1. סוג הבטון ביסודות ב-30 דרגת חשיפה 5.
2. אין לרתך ברזל קונסטרוקטיבי.
3. בקרבת חפירה אורך פעיל יחושב לפי התרשים

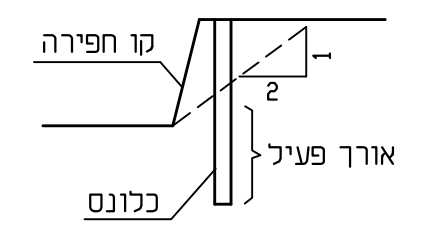
קו חפירה
1
2
אורך פעיל
כלונס

4. יש לזמן את המהנדס בזמן היציקת הכלונסאות.
5. אורך כלונסאות סופי יקבע במקום ע"י המהנדס.
6. יש לקרא תכי זו יחד עם תכניות קונסטי מתאימות.
7. יש לסתת את ראש הכלונס עד לקבלת בטון נקי לפני יציקת ראשי כלונסאות,קורות קשר ועמודים.
8. יש להקשיח את כלוב הזיון באמצעות מוטות אלכסוניים. ריתוך אפשרי רק באמצעות אלקטרודה "זיקה 4".
9. עובי כיסוי הבטון 4 ס"מ.
10. יש לקרוא תכי זו יחד עם תכניות פיתוח. ואדריכלות נוף.
11. מידות מדויקות לביצוע יש לקבוע בשטח לפי מדידה.
12. צביעת הקונסטרוקציה בהתאם להנחיות המפקח.
13. כל הקונסטרוקציה מגלונת כולל פלטקות וברגים.
14. ריתוכים יש לצבוע בצבע עשיר אבץ.
15. הערות נוספות לפלדה ראה תוכי 1052-2.

תאריך	שינוי	מס׳
25.12.2017	עדכון למכרז	2

○ לעיון ● למכרז ○ לבצוע

שם הפרויקט :

מחצבת תום ותומר

שם הגליון :

תכנית
רחבה קונזולית

קנ"מ: 1 : 50
תאריך : 27.08.15
מסי תכי: 1052-5
מהדורה מספר: 3

ויקטור בורביע מהנדסים בע"מ
מושב בת-שלמה
ד.נ חוף כרמל 30992
טל : 052-2450876
04-6415359
פקס : 073-2404934
E-mail: borbia.v@gmail.com