מס׳	שינוי	תאריך
2	עדכון למכרז	25.12.2017

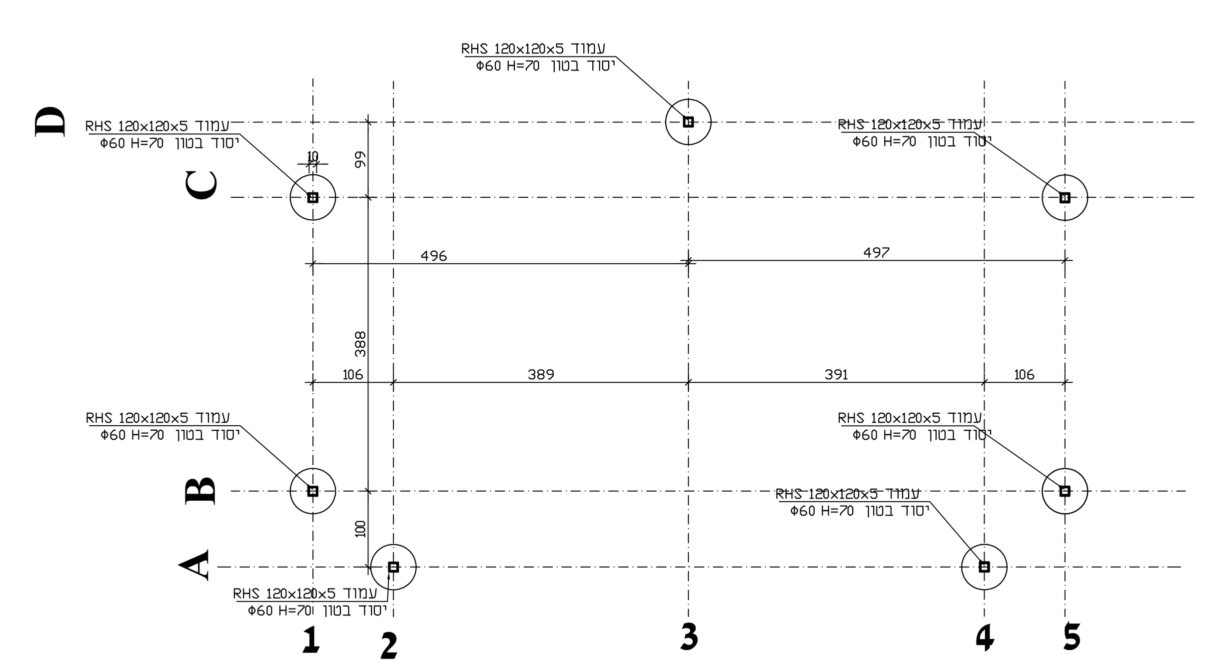

תוכנית יסודות 1 : 50

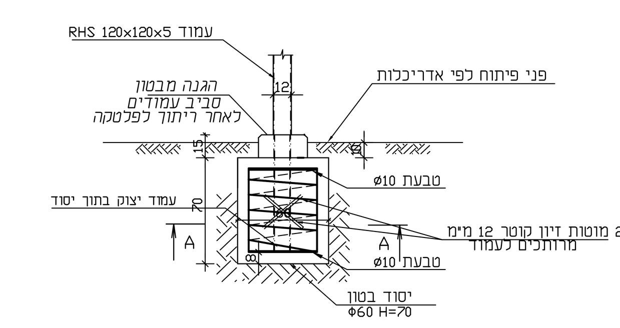

פרט יסוד בודד 1 : 25

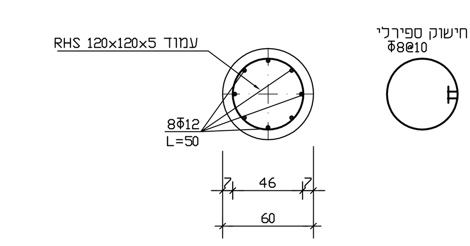

חתך A-A 1 : 25

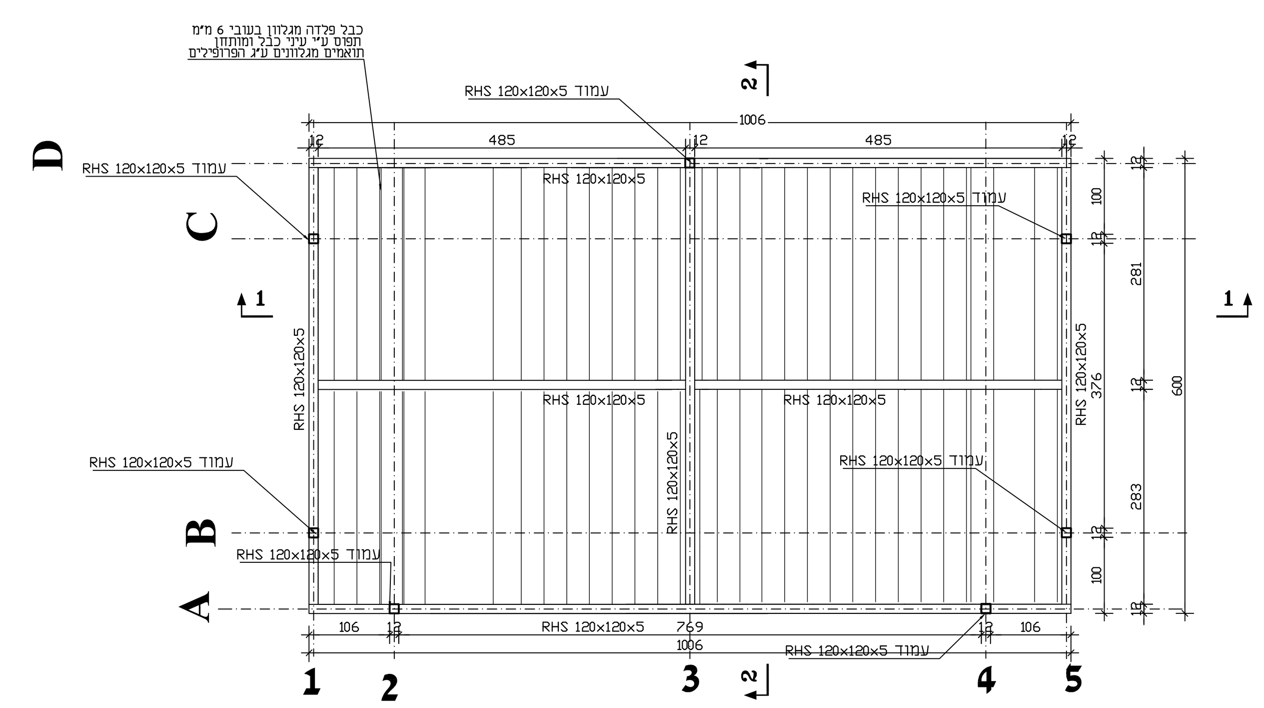

תוכנית גג 1 : 50

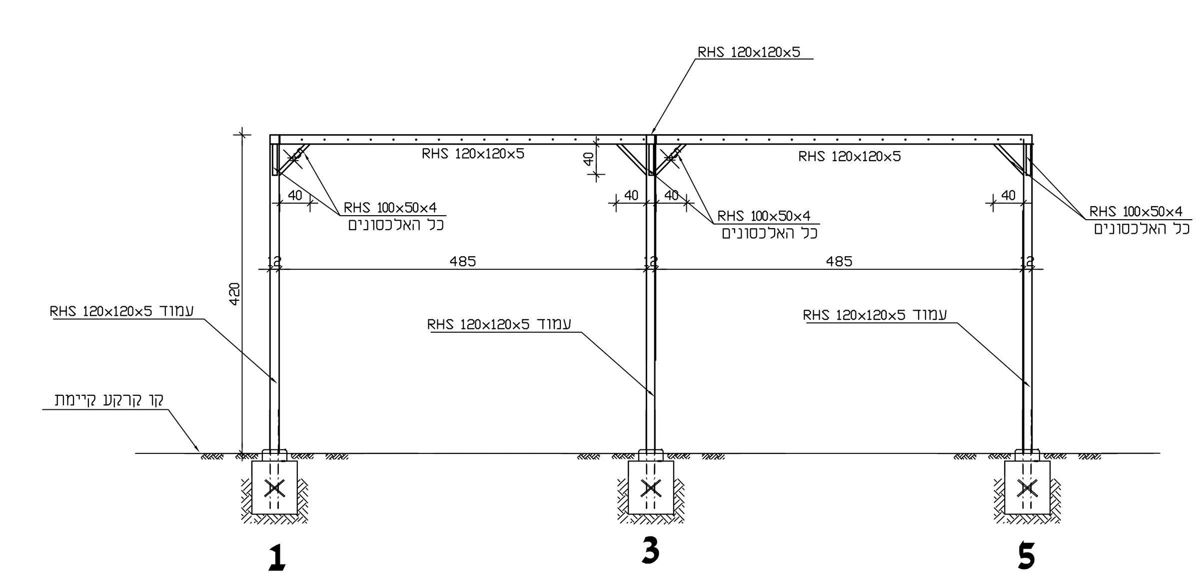

חתך 2-2 1 : 50

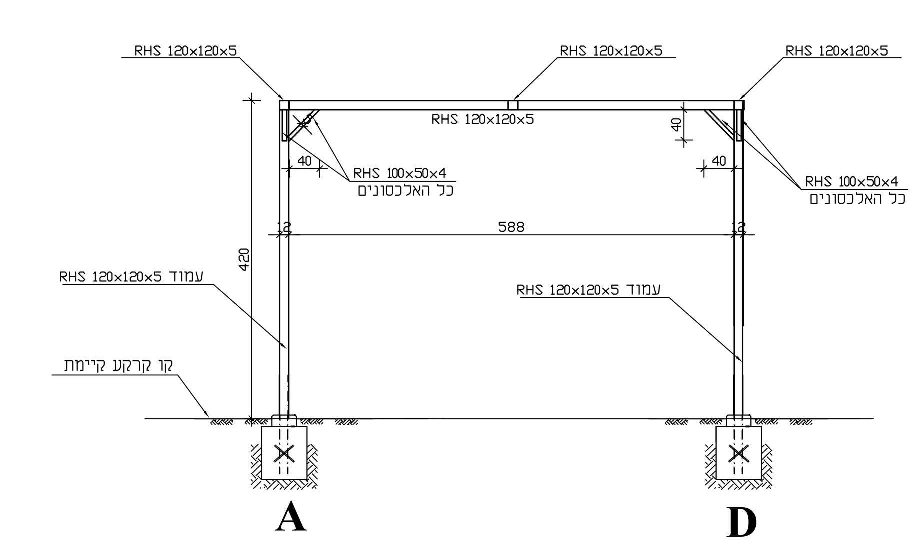

חתך 3-3 1 : 50

הערות כלליות:

1. ביצוע וקידום עבודות יהיה רק בפיקוח מהנדס צמוד ובנוכחות מנהל עבודה מוסמך ורשום.
2. מיקום פתחים, צינורות, מעברים, צמ"גים ומערכות יבוצע על פי תוכניות אדריכלות ויועצים בלבד.
3. על הקבלן להודיע למתכנן על כל סטייה ו/או אי הבנה של תוכנית זו טרם הביצוע.
4. מידות הזיון הן מידות ברוטו ולא מידות ציריות. אין לרתך ברזל זיון.
5. יש לבצע בדיקות בטון (לחיצה) על פי דרישות התי"י ב 60+28+7 יום, במבני מים יש לקחת דגימות לבדיקות חדירות מים ע"פ ת"י.

הערות:

1. סוג הבטון ב- 30, דרגת חשיפה 4.
2. עובי כיסוי הבטון 4 ס"מ.
3. יש לקרוא תכי זו יחד עם תכניות פיתוח. ואדריכלות נוף.
4. מידות מדויקות לביצוע יש לקבוע בשטח לפי מדידה.
5. צביעת הקונסטרוקציה בהתאם להנחיות המפקח.
6. כל הקונסטרוקציה מגלונת כולל פלטקות וברגים.
7. ריתוכים יש לצבוע בצבע עשיר אבץ.

לעיון ○ | למכרז ● | לבצוע ○

שם הפרויקט :

מחצבת תום ותומר

שם הגליון :

תכנית פרגולת גפנים ממתכת פרטים וחתכים

קנ"מ: 1 : 50 | תאריך : 27.08.15

מסי תכ׳: 1050-2 | מהדורה מספר: 3

ויקטור בורביע מהנדסים בע"מ
מושב בת-שלמה
ד.נ חוף כרמל 30992
טל : 052-2450876
04-6415359
פקס : 073-2404934
E-mail: borbia.v@gmail.com