Autodesk Student Version

Default 01/12/2021 12:53:32 PM

מס' תוכנית:	11
שם התוכנית:	תכנית הגג המוצעת
מס' הגשה:	1
שלב:	היתר
תאריך:	23.11.21
קנ"מ:	1:20
מספר תיק:	1349
מספר תיק בי"ע:	400

מהדורות	שלב	תאריך
☐ עדות	☐ ביצוע	☐ היתר
☐ אחר	☐ אישור	☐ הגשה
☐	☐	☐

מספר	תאריך	תיאור
1	02.12.21	תיקון לפי הערות
2	23.11.21	תיקון לפי הערות
3	05.09.21	תיקון
4	23.08.21	תיקון לפי הערות
5	07.07.21	

אדריכל נוף - אלון כרמלי
טל. 03-5555102 , פקס. 03-5555103
gonenkarmeli@gmail.com

תכנית הגג המוצעת

1 גג רעפים קיים, אין שינוי
2 קירות תומכים חדשים - קיר סלעים
3 קירות תומכים חדשים - קיר סלעים+חיפוי
4 מילוי מדרון
5 קירות קיימים אין שינוי במידותיהם
6 מעקה 1.1 מ' מעל 1.5 מ' מן המדרון או 1.1 מ' מעל מפלס הגג
7 מדרגות חיצוניות קיימות
8 מדרגות פנימיות למרתפים
9 מדרגה אחורית מעל 1.5 מ'
10 מדרגות חיצוניות קיימות מס' 1-11
11 אבן לציפוי קירות
12 מפלס פנימי של "אבן"
13 פלט אוורורי מרתפים

חתך רחוב מרחוק

1:20 ק"מ

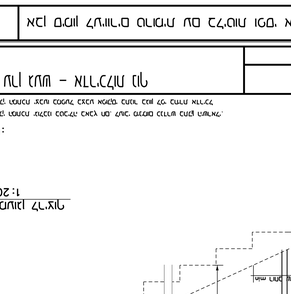

חתך רחוב מרחוק

1:20 ק"מ

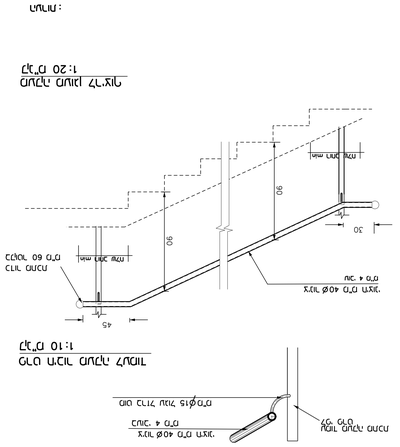

פרט מעקה בטיחות

1:10 ק"מ