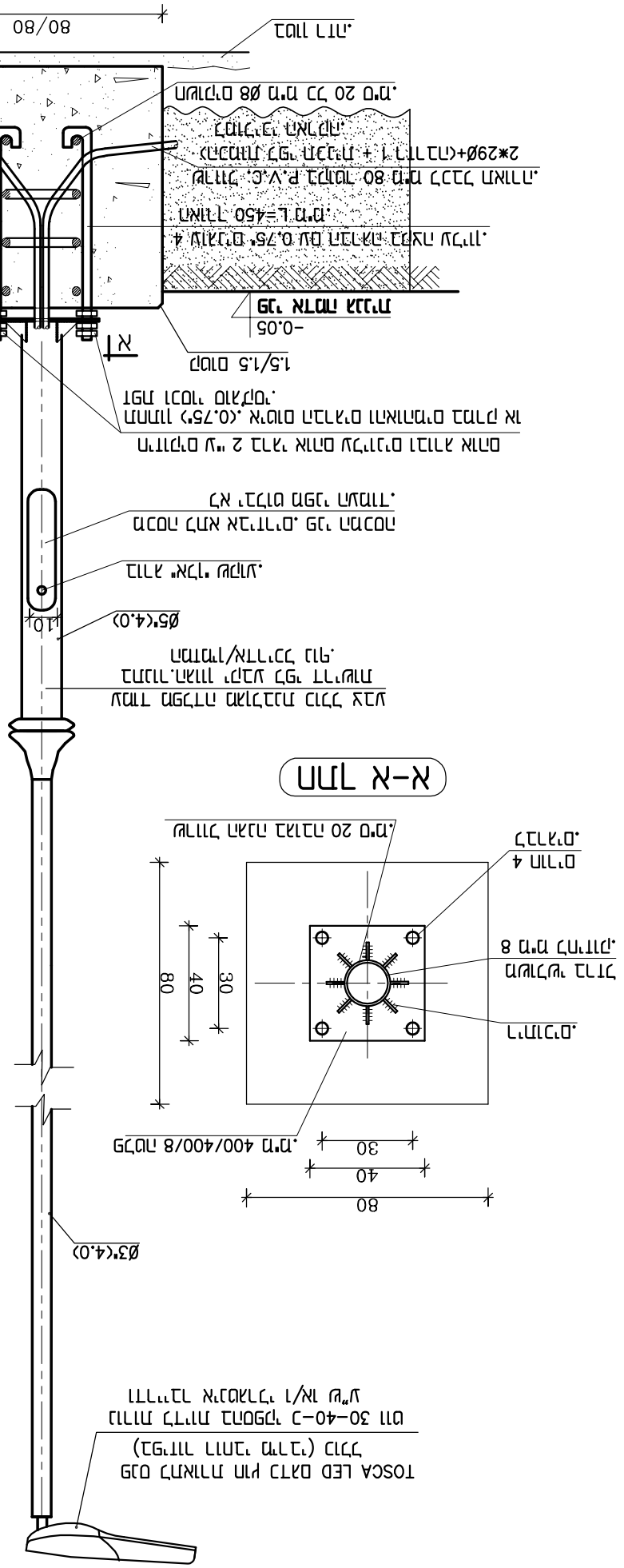
חתך א-א
מוט תאורה מחורר מגולוון חם בקוטר עליון 80 מ"מ ועובי דופן 4 מ"מ, גובה כולל 8.5 מ'
תושבת מוט מפלדה מגולוונת חם בעובי 4 מ"מ, מידות 450*450 מ"מ, עם 4 חורים לעיגון המוט
מגש מחבר מוט-תושבת (2 חלקים) מפלדה מגולוונת חם
מעגל אלקטרוני מודולרי
מודול LED מסוג TOSCA בהספק 30-40-50 וואט, מתח כניסה 220-240 וולט AC, טמפרטורת צבע 4000K, יעילות 140 לומן/וואט, עמיד בפני ברק ומתחי יתר עד 10 קילו וולט
מגש מפלסטיק מחוזק סיבי זכוכית, עבור מודול LED
מכסה קדמי שקוף מפוליקרבונט, עמיד בפני קרינת UV וטמפרטורות קיצוניות
אטם גומי בין המכסה למגש
מכסה אחורי מאלומיניום יצוק, עמיד בפני קורוזיה
ברגי נירוסטה M6 לסגירת המכסה
מוט תאורה מחורר מגולוון חם בקוטר תחתון 80 מ"מ ועובי דופן 4 מ"מ, גובה כולל 8.5 מ'
מגש מחבר מוט-תושבת (2 חלקים) מפלדה מגולוונת חם
מעגל אלקטרוני מודולרי