הערות :

1. סוג בטון ב-30
סוג פלדת הזיון S- 500 רתיך
2. כל אלמנטי הקונסטרוקציה לרבות
הברגים והדיסקיות יהיו מגולבנים
וצבועים לפי המפרט. סוג הפלדה FE360.
3. כל הריתוכים יהיו מלאים ועובים
לא פחות מ 5 ממ '
סוג הברגים 8.8
4. גמר צבע לפי אדריכלות נוף.

5. מקומות חיתוך העמודים באישור המהנדס
יש למקם את פרופילי התושבות לעמודים
במפלס ובמיקום לפי התוכנית בסיבולת תיקנית

שינויים	מס	תאריך
עדכון גובה הקיר ל150 סמ	▽	25/11/20

293

הערות :

1. **כל עבודות עפר התוויה ומפלסים ראה תכי אדריכל נוף.**
2. **התוויה, מפלסים ושיפועים של הקרקע ראה תכי אדריכל נוף.**

תפוצה	מס	תאריך
מיכאל זוהר ליהי שירי יצחק		6/12/20
מיכאל ליהי שירי עידו		25/11/20
מיכאל זוהר שירי מרים		7/9/20

ד. חרותי
מהנדסי בנין
לוחמי הגטאות 4
יהוד 56215
טל. 03-5362911
פקס. 03-5363016
נייד 052-2506549

מדינת ישראל
הקרן לשיקום מחצבות
שיקום מחצבת יד נתן

PROJECT : שם הפרוייקט
קיר מסתור צפרות
מחצבת יד - נתן

PROJECT NO.			מקצוע	DRAWING NO.			
2	9	3	S	3	0	0	
מס עבודה			מקצוע	מס גליון			אזור

DRAWING שם הגליון :
קיר מסתור צפרות
תוכנית חתכים ופרטים

תאריך 10/7/20 DATE	מהדורה		SCALE קנ מ 1:5 1:50 1:25
לעיון	1		המבצע אחראי למידות עליו לבדוק את כל המידות ולהודיע למתכנן על כל טעות או אי התאמה אין להשתמש בתכנית זו או חלק ממנה ללא אישור בכתב מאת המתכנן
לאשור			
למכרז			
לבצוע			

למכרז בלבד

פרט D טיפוסי

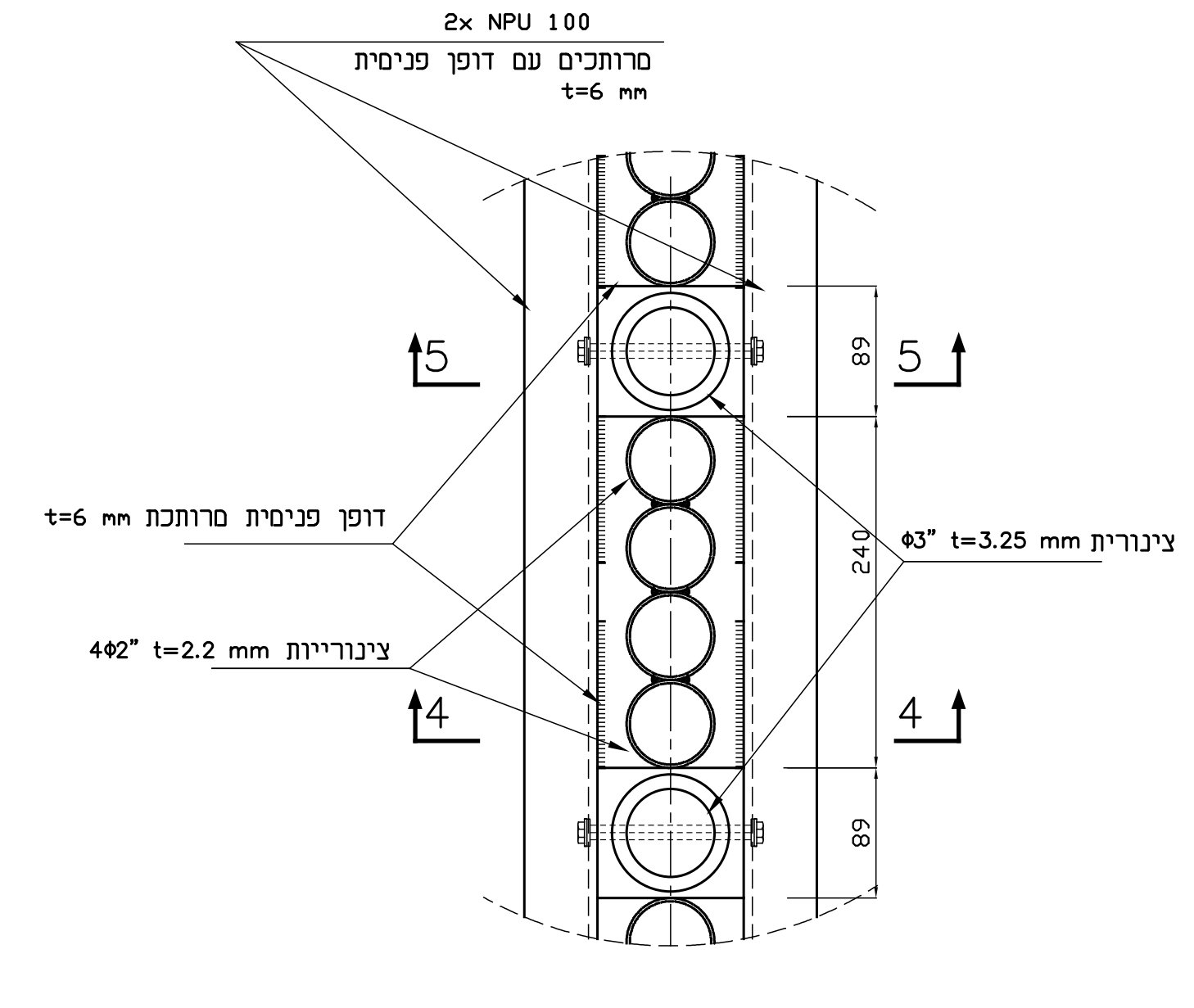
2x NPU 100
מרותכים עם דופן פנימית
t=6 mm
5
5
89
240
89
4
4
דופן פנימית מרותכת t=6 mm
4Φ2" t=2.2 mm צינורייות
Φ3" t=3.25 mm צינורית

חתך 5-5

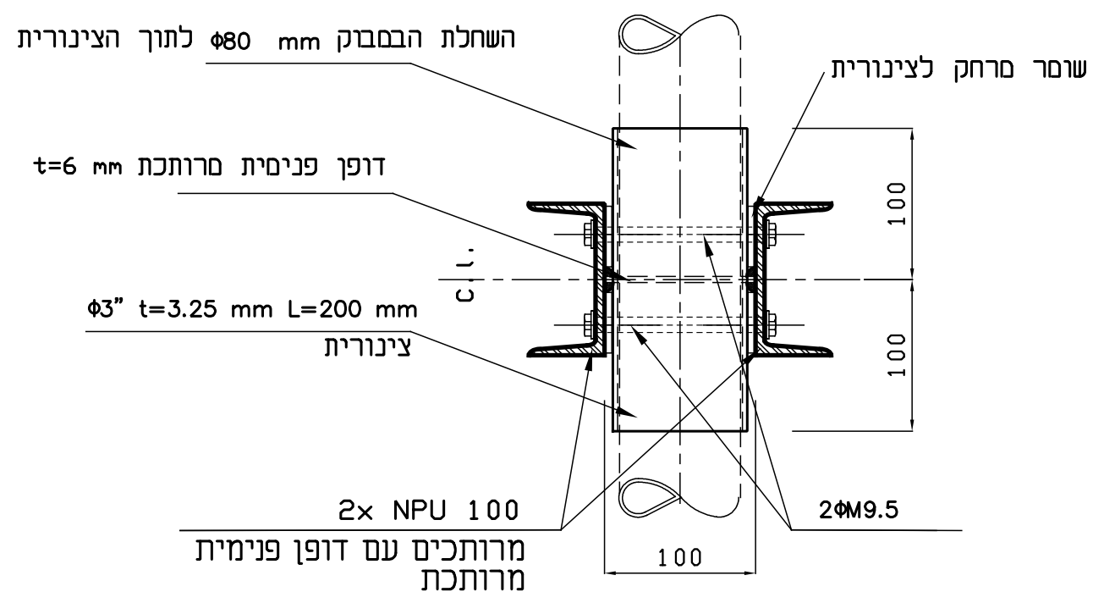
השחלת הבמבוק Φ80 mm לתוך הצינורית
שומר מרחק לצינורית
דופן פנימית מרותכת t=6 mm
c.l.
Φ3" t=3.25 mm L=200 mm
צינורית
100
100
2x NPU 100
מרותכים עם דופן פנימית
מרותכת
2ΦM9.5
100

חתך 4-4

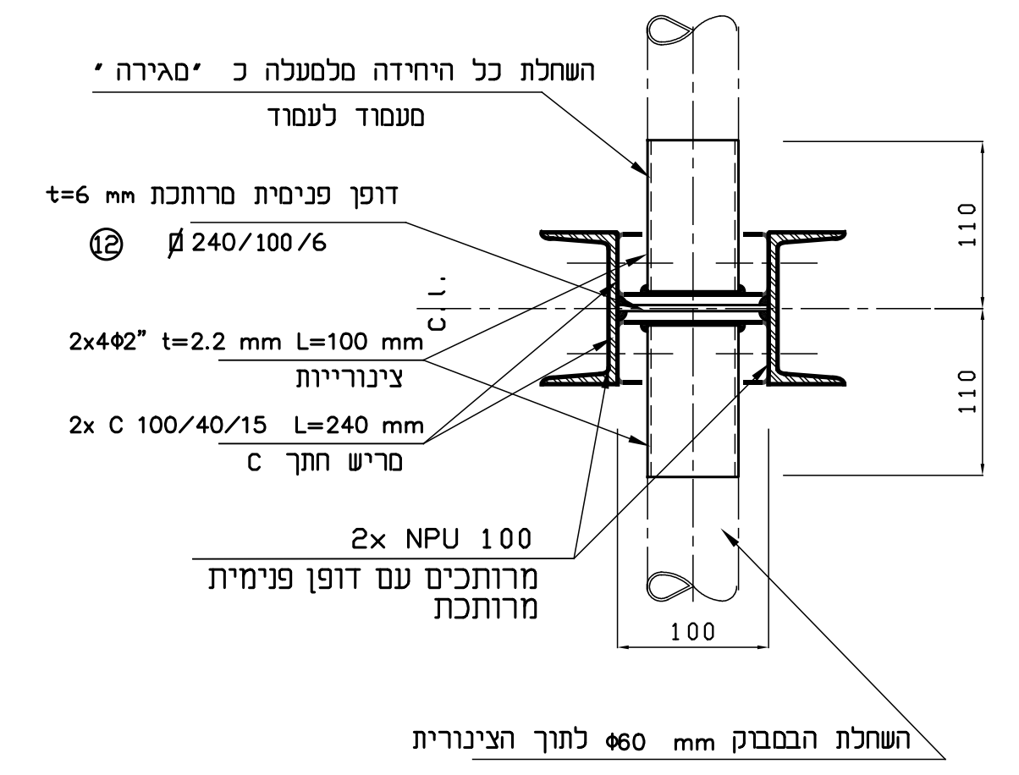
השחלת כל היחידה מלמעלה כ 'מגירה '
מעמוד לעמוד
דופן פנימית מרותכת t=6 mm
⑫ Ø 240/100/6
c.l.
2x4Φ2" t=2.2 mm L=100 mm
צינורייות
2x C 100/40/15 L=240 mm
מריש חתך C
2x NPU 100
מרותכים עם דופן פנימית
מרותכת
110
110
100
השחלת הבמבוק Φ60 mm לתוך הצינורית

פרט C טיפוסי x3

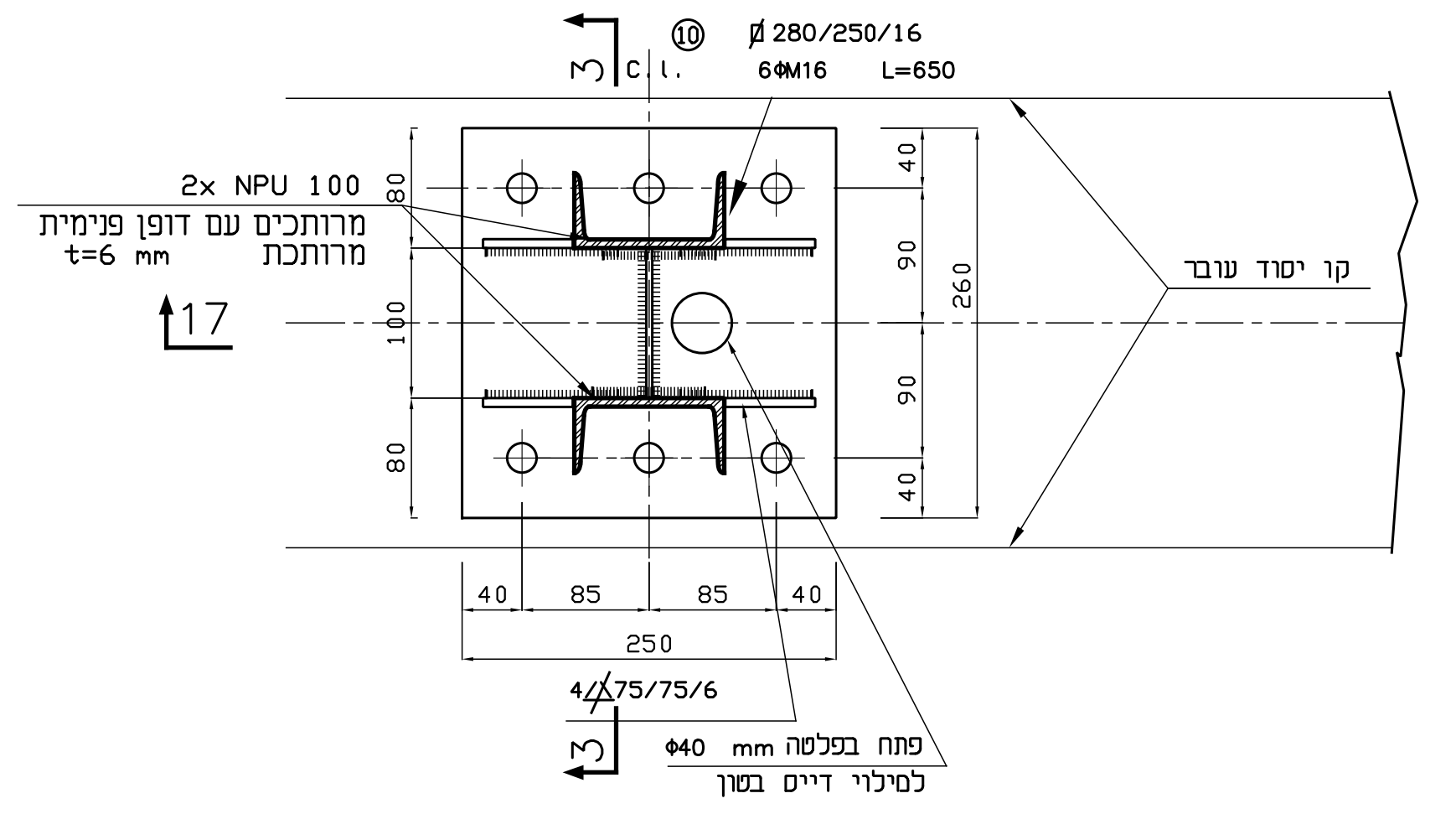
⑩ Ø 280/250/16
6ΦM16 L=650
c.l.
3
2x NPU 100
מרותכים עם דופן פנימית
מרותכת
t=6 mm
17
80
100
80
40
90
90
40
260
קו יסוד עובר
40 85 85 40
250
4/△75/75/6
3
פתח בפלטה Φ40 mm
למילוי דייס בטון

חתך 3-3

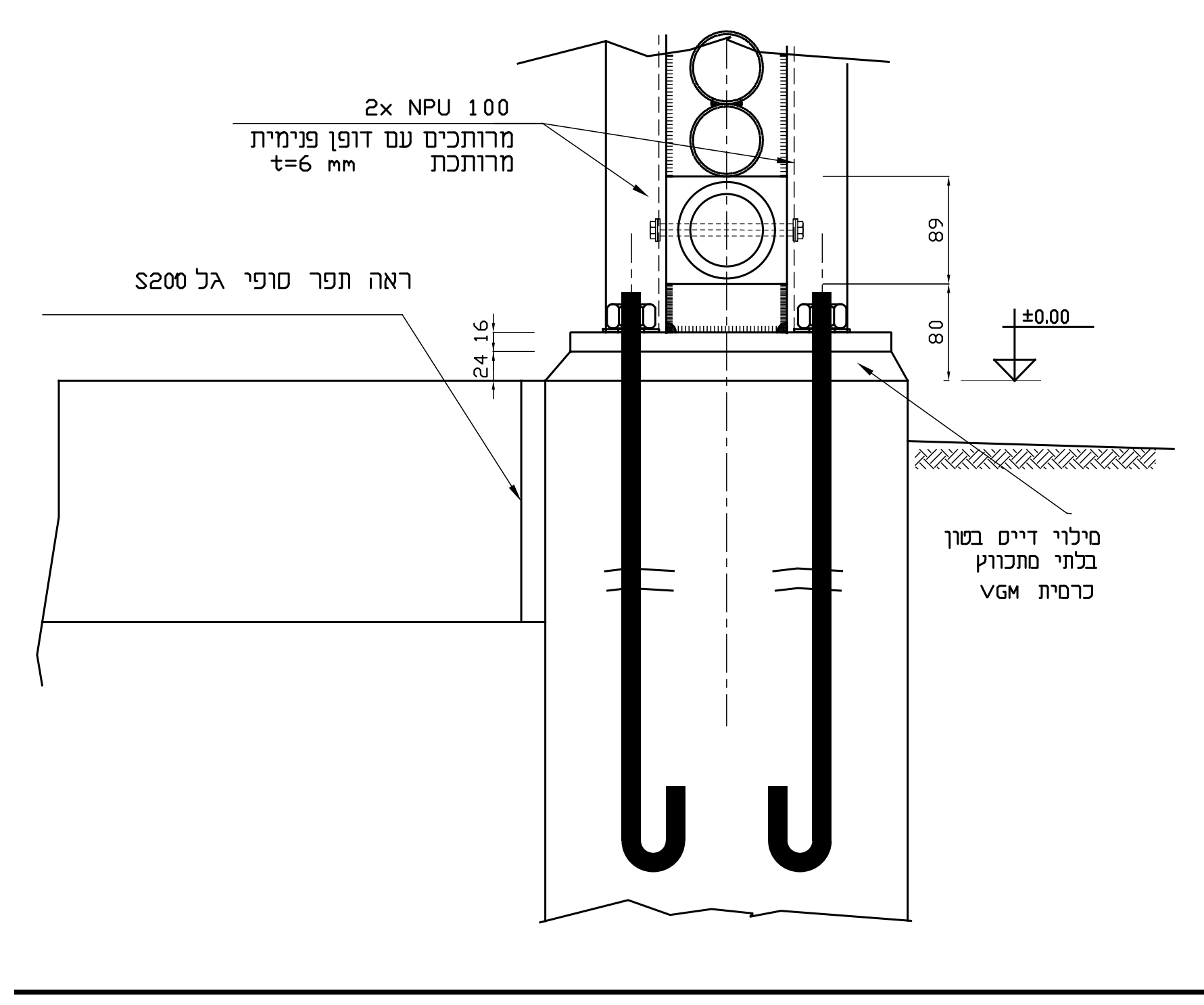
2x NPU 100
מרותכים עם דופן פנימית
מרותכת
t=6 mm
ראה תפר סופי גל S200
89
80
24 16
±0.00
מילוי דייס בטון
בלתי מתכווץ
כרמית VGM

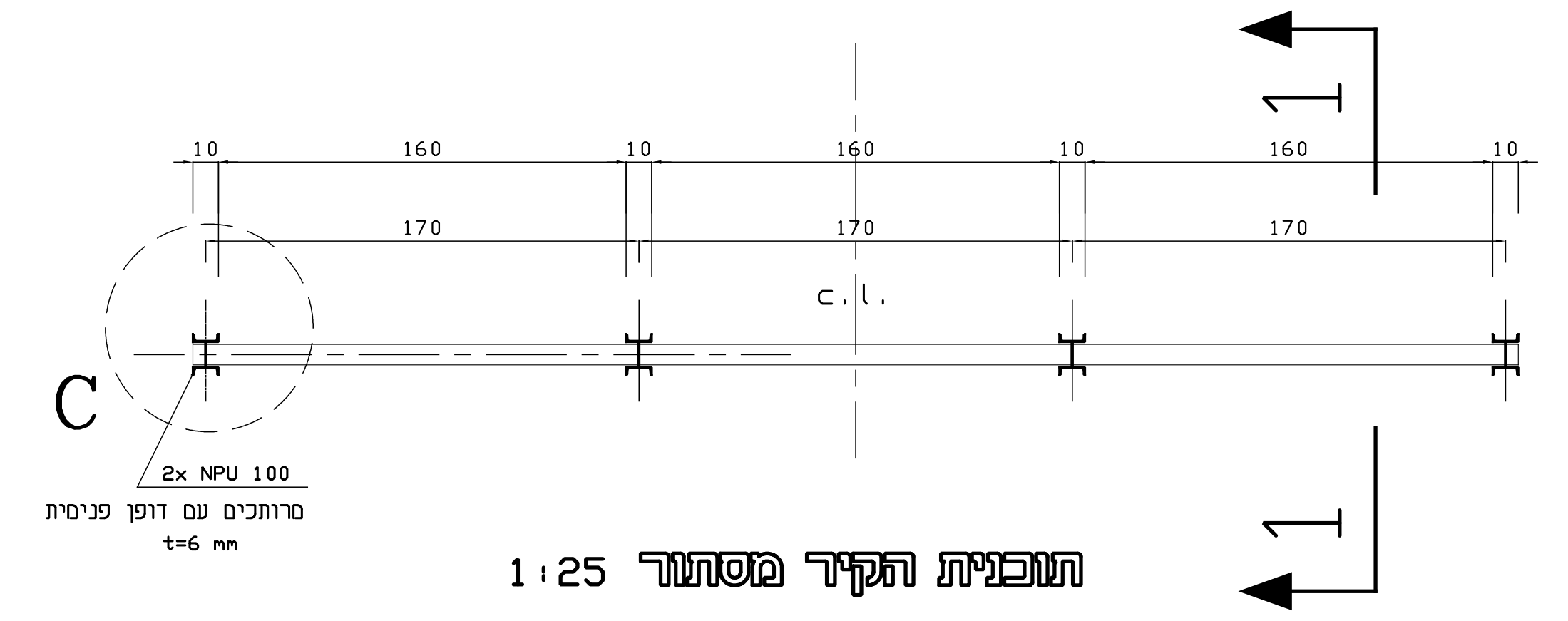
1
10 160 10 160 10 160 10
170 170 170
c.l.
C
2x NPU 100
מרותכים עם דופן פנימית
t=6 mm
1

תוכנית הקיר מסתור 1:25

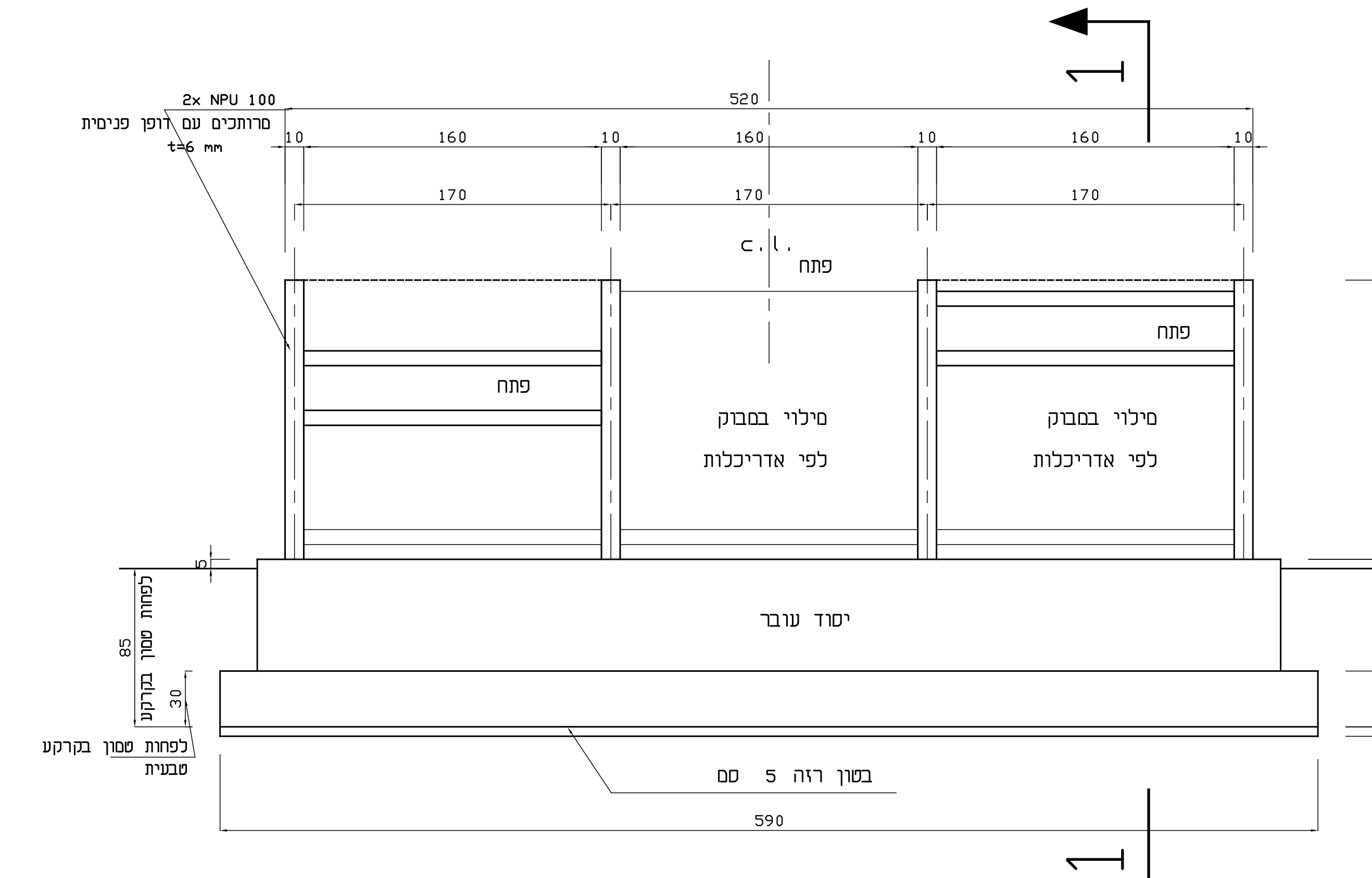
1
2x NPU 100
מרותכים עם דופן פנימית
t=6 mm
520
10 160 10 160 10 160 10
170 170 170
c.l.
פתח
פתח
פתח
מילוי במבוק
לפי אדריכלות
מילוי במבוק
לפי אדריכלות
5
יסוד עובר
85
לפחות טמון בקרקע
30
30
לפחות טמון בקרקע
טבעית
בטון רזה 5 סמ
590
1

מבט על שלד הקיר 1:25

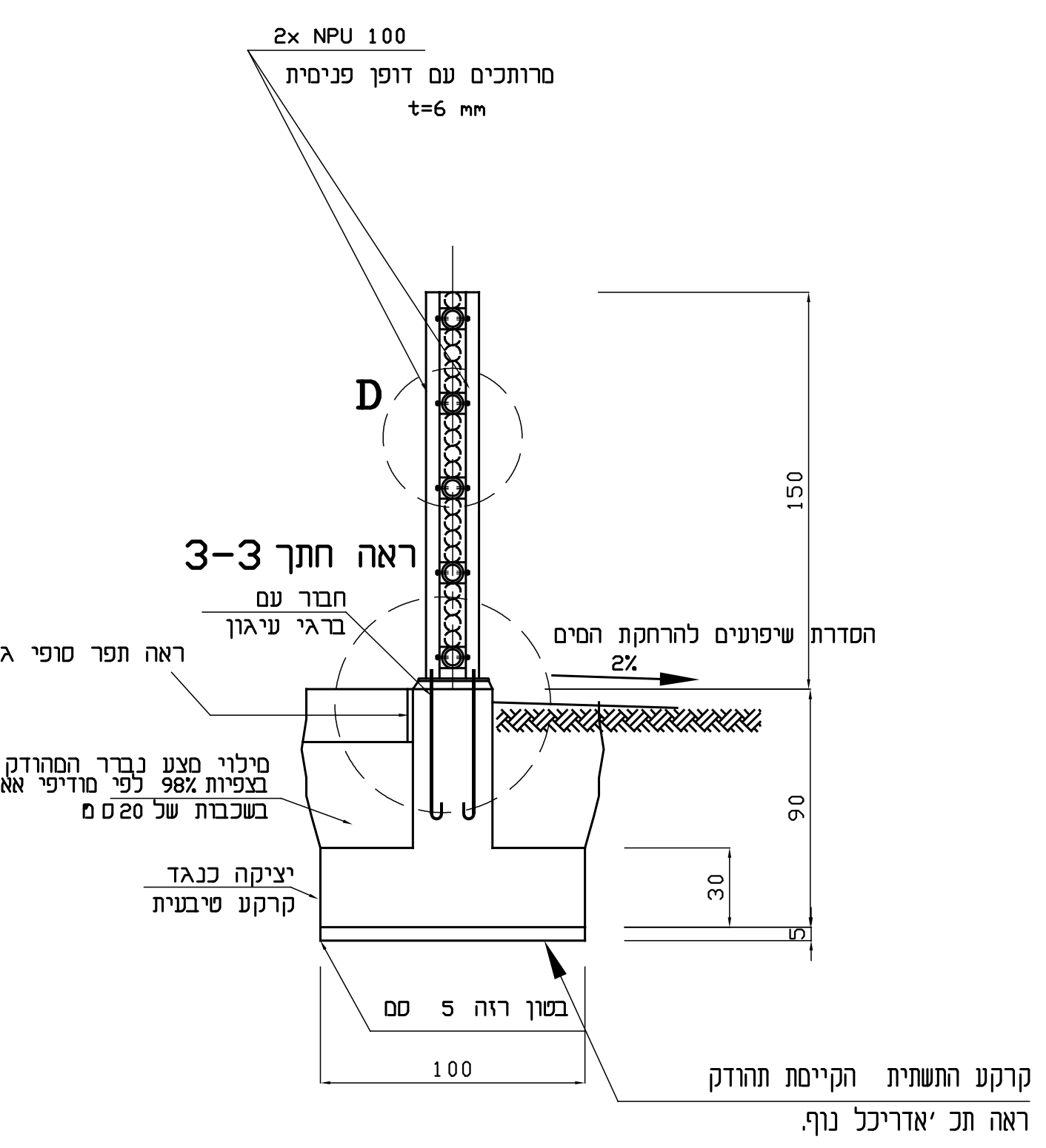
2x NPU 100
מרותכים עם דופן פנימית
t=6 mm
D
ראה חתך 3-3
חבור עם
ברגי עיגון
ראה תפר סופי גל S200
הסדרת שיפועים להרחקת המים
2%
מילוי מצע נברר המהודק
בצפיות 98% לפי מודיפי אאשהו
בשכבות של 20 ס מ
יציקה כנגד
קרקע טיבעית
150
90
5
150
90
30
5
בטון רזה 5 סמ
100
קרקע התשתית הקיימת תהודק
ראה תכ 'אדריכל נוף.

1:25 חתך 1-1

1. **כל עבודות עפר התוויה ומפלסים ראה תכי אדריכל נוף.**
2. **התוויה, מפלסים ושיפועים של הקרקע ראה תכי אדריכל נוף.**

הערות :
קורות עץ במבוק מתועש דוגמת מרכז הבמבוק : גואדואה: קוטר 80 מ"מ מוברג בפרופיל פלדה: אורך 520 ס"מ
קורות עץ במבוק מתועש דוגמת מרכז הבמבוק : גואדואה: קוטר 60 מ"מ: אורך 170 ס"מ