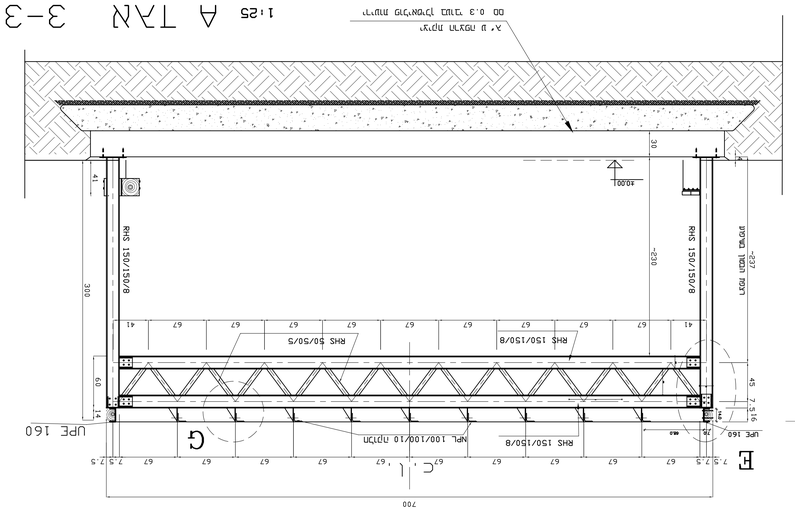

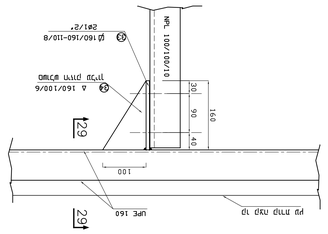

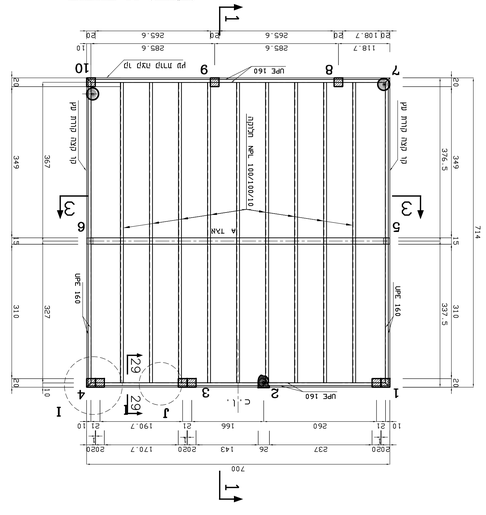

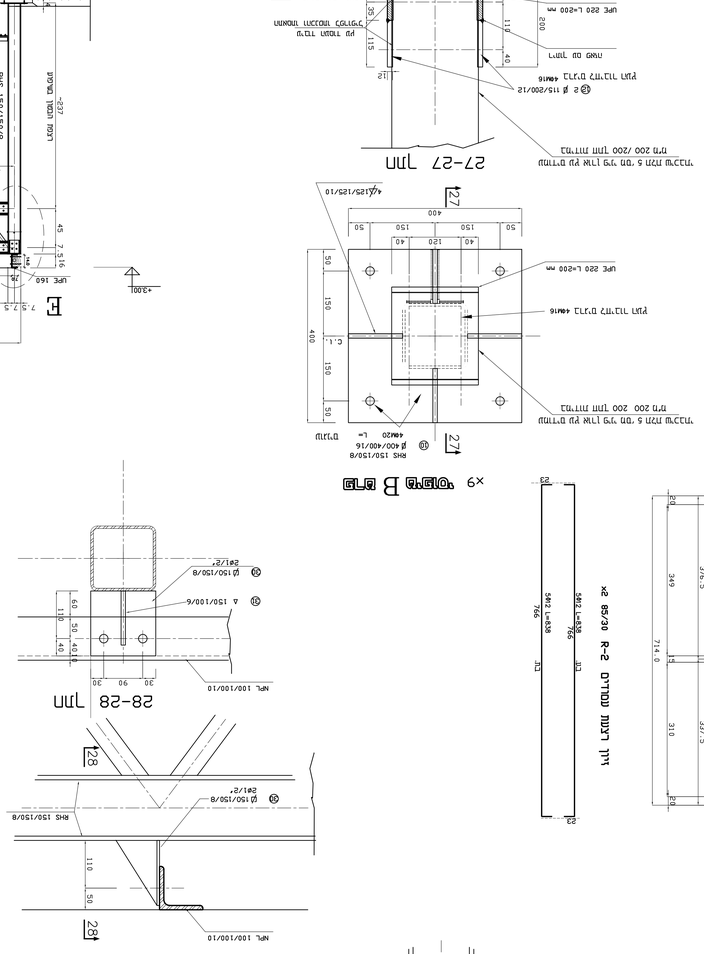

UPE 160
קל 160/160-10/8
קל 160/100/6
281/2"
100
160
90
40
29
29
פרט J 1:10