הערות :

1. סוג בטון ב-30
לזיון הבטון מוטות פלדה מצולעים רתיכים מסוג פ-500W
רשתות פלדה מרותכות לפי תקן 4466 חלק 4
2. כל אלמנטי הקונסטרוקציה לרבות הברגים והדיסקיות יהיו מגולבנים וצבועים לפי המפרט. סוג הפלדה FE360
3. כל הריתוכים יהיו מלאים ועוביים לא פחות מ 5 ממ'
סוג הברגים 8.8
4. גמר צבע הכל לפי אדריכלות נוף

| תאריך | מס | שינויים |
|---|---|---|
| 6/12/20 | 1 | תפר עם רחבות בטון |
| | | |

הערות :

1. **כל עבודות עפר התוויה ומפלסים ראה תכ' אדריכל נוף.**
2. **התוויה, מפלסים ושיפועים של שביל הבטון ראה תכ' אדריכל נוף.**
3.
4.

| תאריך | מס | תפוצה |
|---|---|---|
| 6/12/20 | | מיכאל זוהר ליהי שירי יצחק |
| 18/11/20 | | מיכאל זוהר ליהי שירי עידו |
| 20/10/20 | | ז"ק רייכר |

**ד. חרותי**
מהנדסי בנין
לוחמי הגטאות 4
יהוד 56215
טל. 03-5362911
פקס. 03-5363016
נייד 052-2506549

**מדינת ישראל**
**הקרן לשיקום מחצבות**
**שיקום מחצבת יד נתן**

שם הפרוייקט : PROJECT
**שבילים ורחבות**
**מחצבת יד - נתן**

| PROJECT NO. | | | | DRAWING NO. | | | |
|---|---|---|---|---|---|---|---|
| 2 | 9 | 3 | S | 2 | 0 | 0 | |
| מס עבודה | | | מקצוע | מס גליון | | | אזור |

שם הגליון : DRAWING
פרטים שביל בטון , מאחז יד
תוכנית חתכים ופרטים

| תאריך DATE | מהדורה | | קנ"מ SCALE |
|---|---|---|---|
| 10/7/20 | | | 1:5 1:50 1:25 |
| לעיון | 1 | המבצע אחראי למידות עליו לבדוק את כל המידות ולהודיע למתכנן על כל טעות או אי התאמה אין להשתמש בתכנית זו או חלק ממנה ללא אישור בכתב מאת המתכנן | |
| לאשור | | | |
| למכרז | 1 | | |
| לבצוע | | | |

למכרז בלבד

## פרט B טיפוסי 1:5

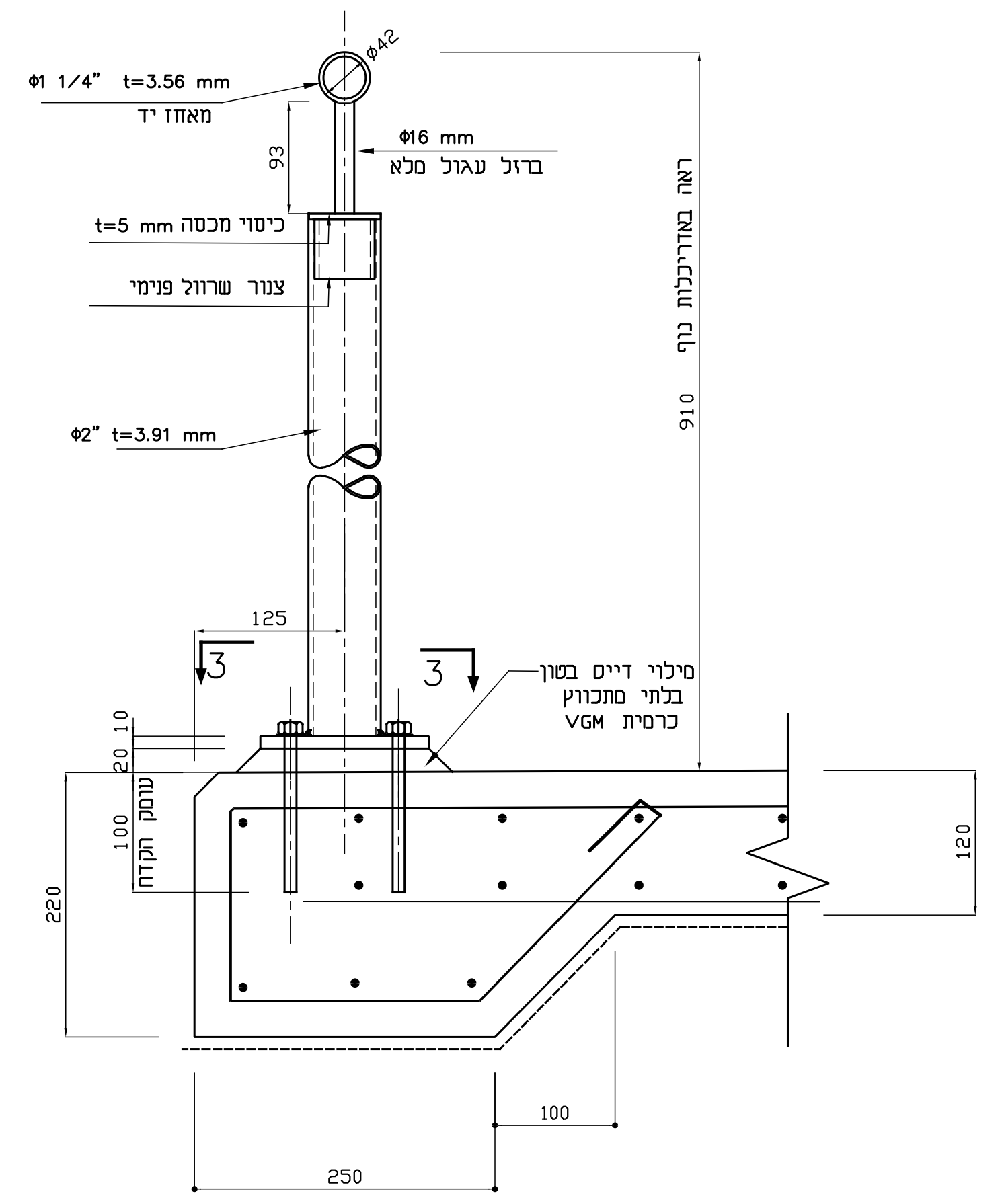

Φ42
Φ1 1/4" t=3.56 mm
מאחז יד
Φ16 mm
ברזל עגול מלא
93
כיסוי מכסה t=5 mm
צנור שרוול פנימי
Φ2" t=3.91 mm
ראה באדריכלות נוף
910
125
3
3
מילוי דייס בטון בלתי מתכווץ כרמית VGM
10
20
100
עומק הקדחה
220
120
100
250

## חתך 3-3

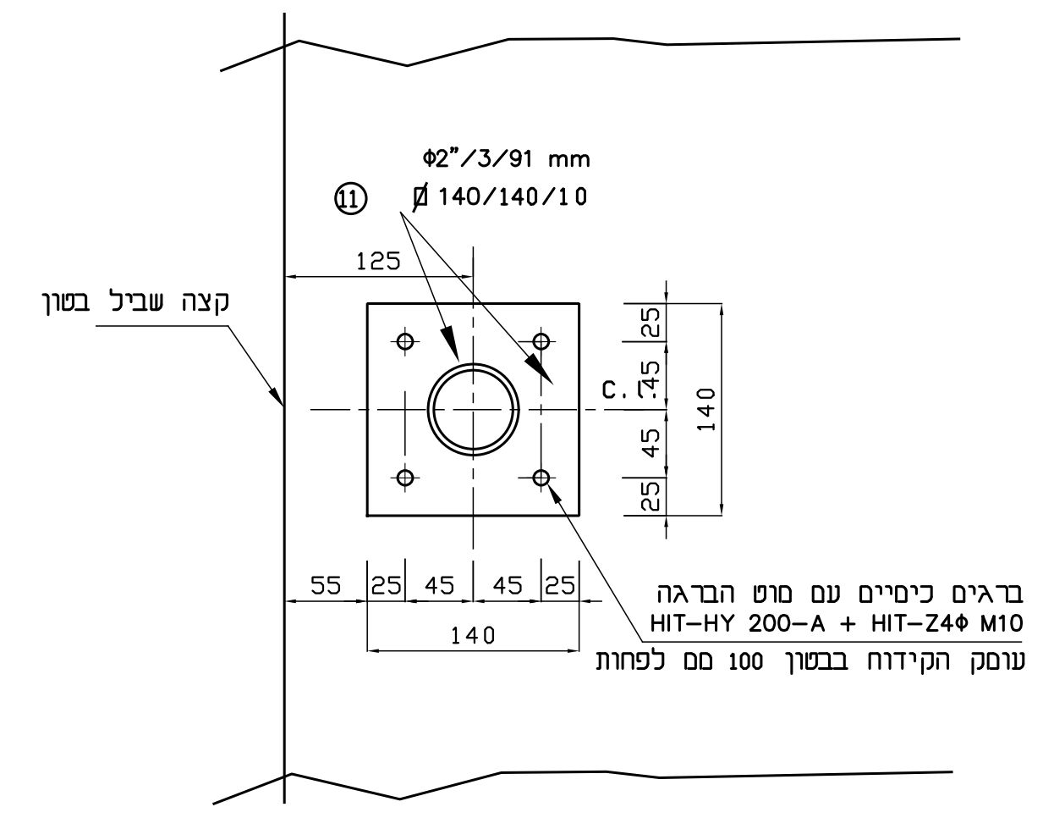

Φ2"/3.91 mm
Ø 140/140/10
125
קצה שביל בטון
140
55 25 45 45 25
ברגים כימיים עם סוג הדבקה HIT-HY 200-A + HIT-Z4Φ M10
עומק הקידוח בבטון 100 מם לפחות

## פרט שביל בטון עם מאחז בטון תוכנית טיפוסי

**עבודות עפר התוויה ומפלסים ראה תכ' אדריכל נוף**

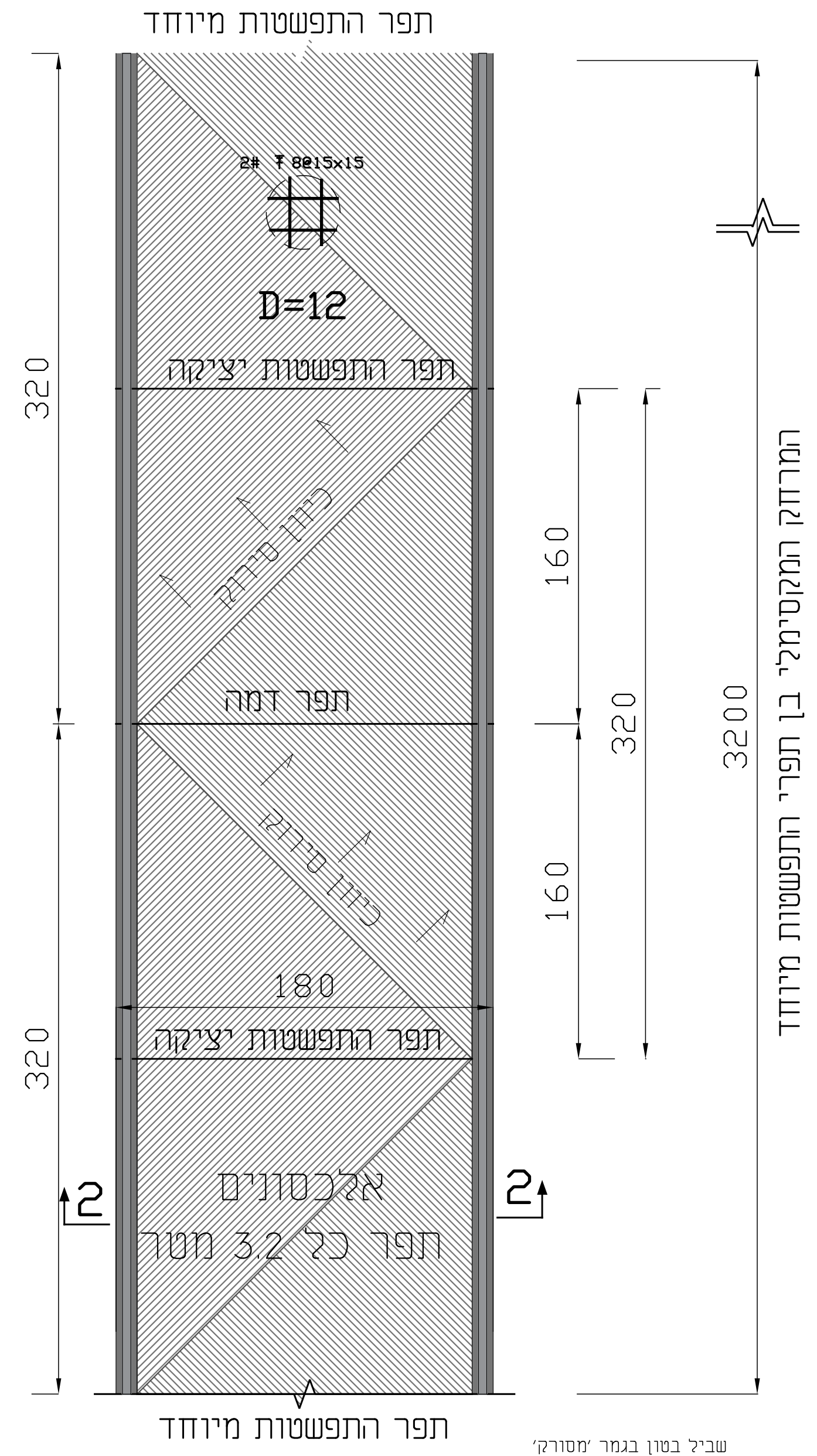

תפר התפשטות מיוחד
2# Ŧ 8@15x15
D=12
תפר התפשטות יציקה
כיוון סירוק
תפר דמה
כיוון סירוק
180
תפר התפשטות יציקה
אלכסונים תפר כל 3.2 מטר
תפר התפשטות מיוחד
320
160
320
160
320
3200
המרחק המקסימלי בין תפרי התפשטות מיוחד
2
2

## פרט שביל בטון תוכנית טיפוסי

**עבודות עפר התוויה ומפלסים ראה תכ' אדריכל נוף**

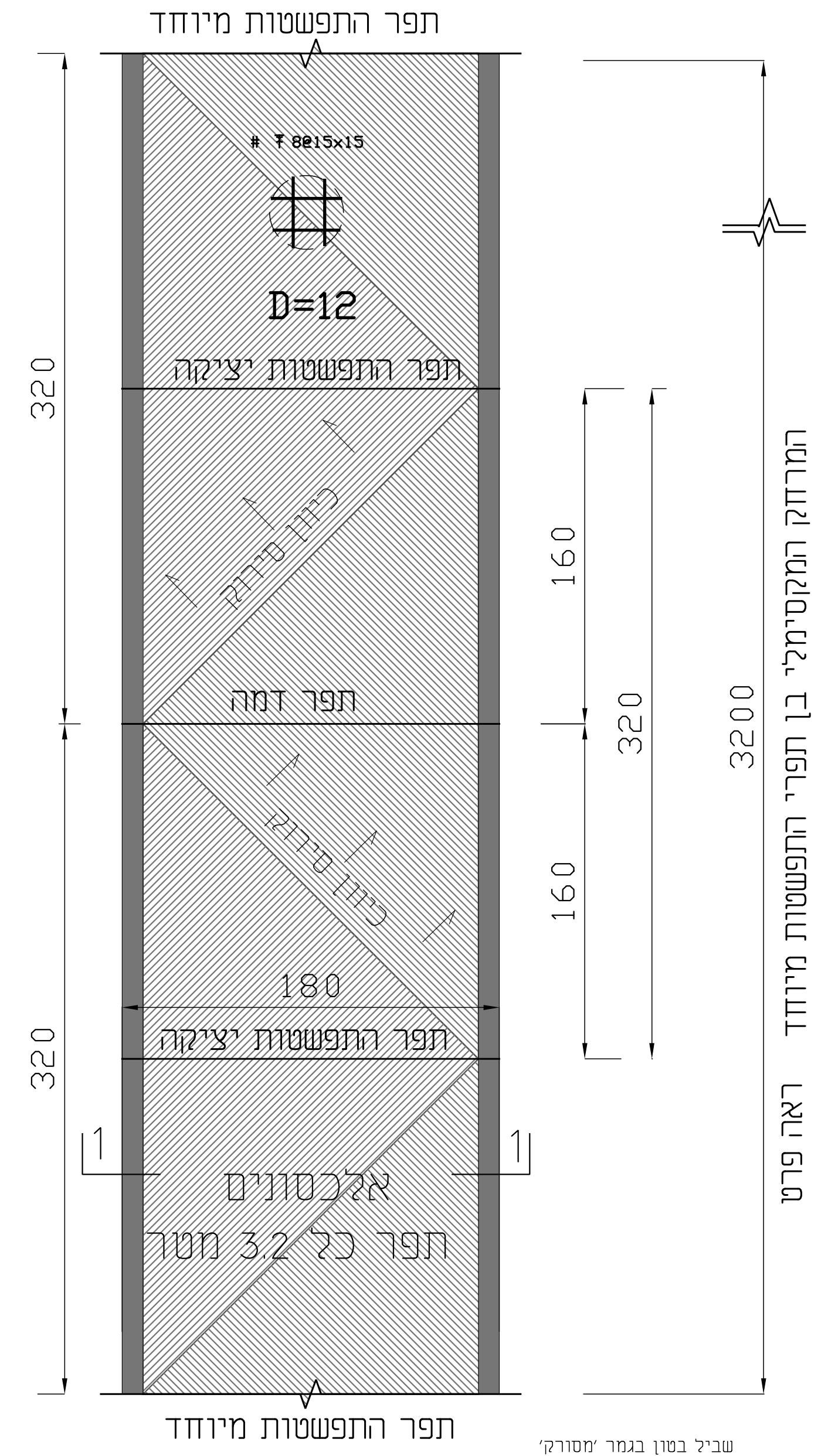

תפר התפשטות מיוחד
# Ŧ 8@15x15
D=12
תפר התפשטות יציקה
כיוון סירוק
תפר דמה
כיוון סירוק
180
תפר התפשטות יציקה
אלכסונים תפר כל 3.2 מטר
תפר התפשטות מיוחד
320
160
320
160
320
3200
המרחק המקסימלי בין תפרי התפשטות מיוחד
ראה פרט
1
1

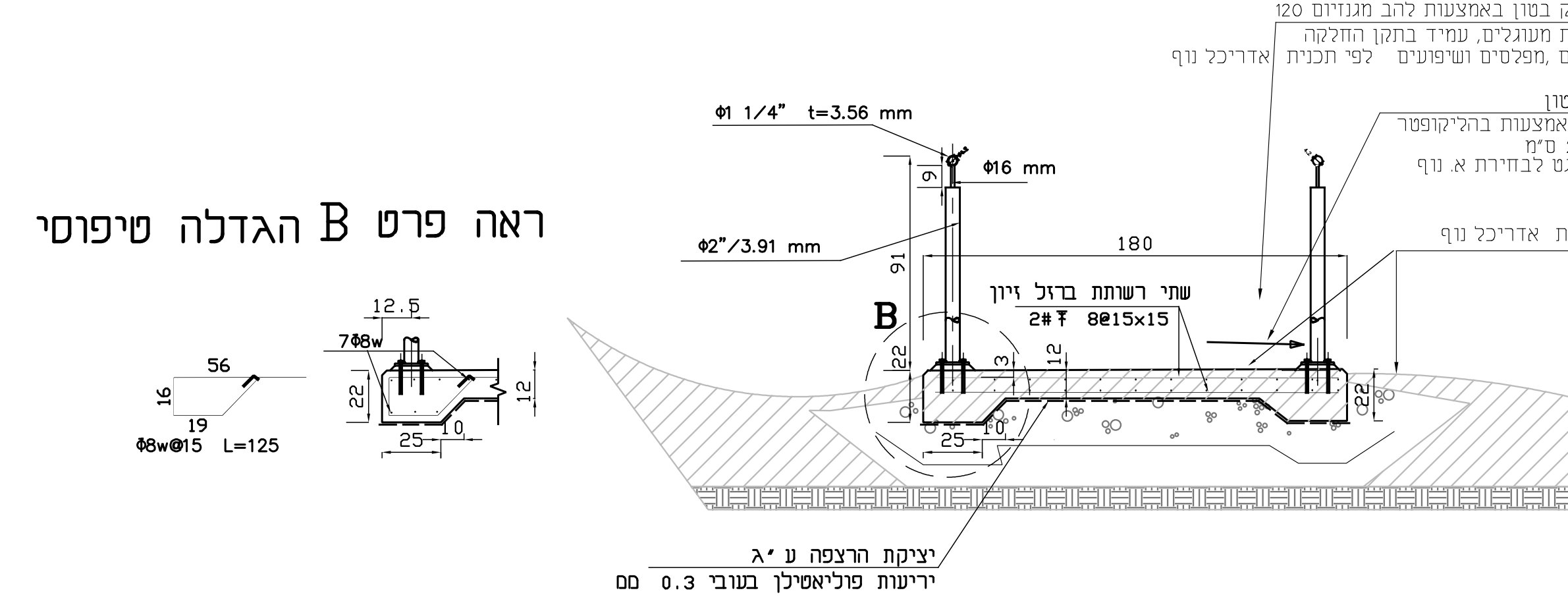

ראה פרט B הגדלה טיפוסי
Φ1 1/4" t=3.56 mm
Φ16 mm
Φ2"/3.91 mm
180
שתי רשתות ברזל זיון 2# Ŧ 8@15x15
B
12.5
56
16
19
Φ8w@15 L=125
22
25
10
12
יציקת הרצפה ע"ג
יריעות פוליאטילן בעובי 0.3 ממ

**כל עבודות עפר התוויה ומפלסים ראה תכ' אדריכל נוף**
**התוויה, מפלסים ושיפועים של שביל הבטון ראה תכ' אדריכל נוף**

הערה לקבלן:
יש לבצע דוגמה לאישור אדריכל הנוף לפני הביצוע

# חתך 2-2

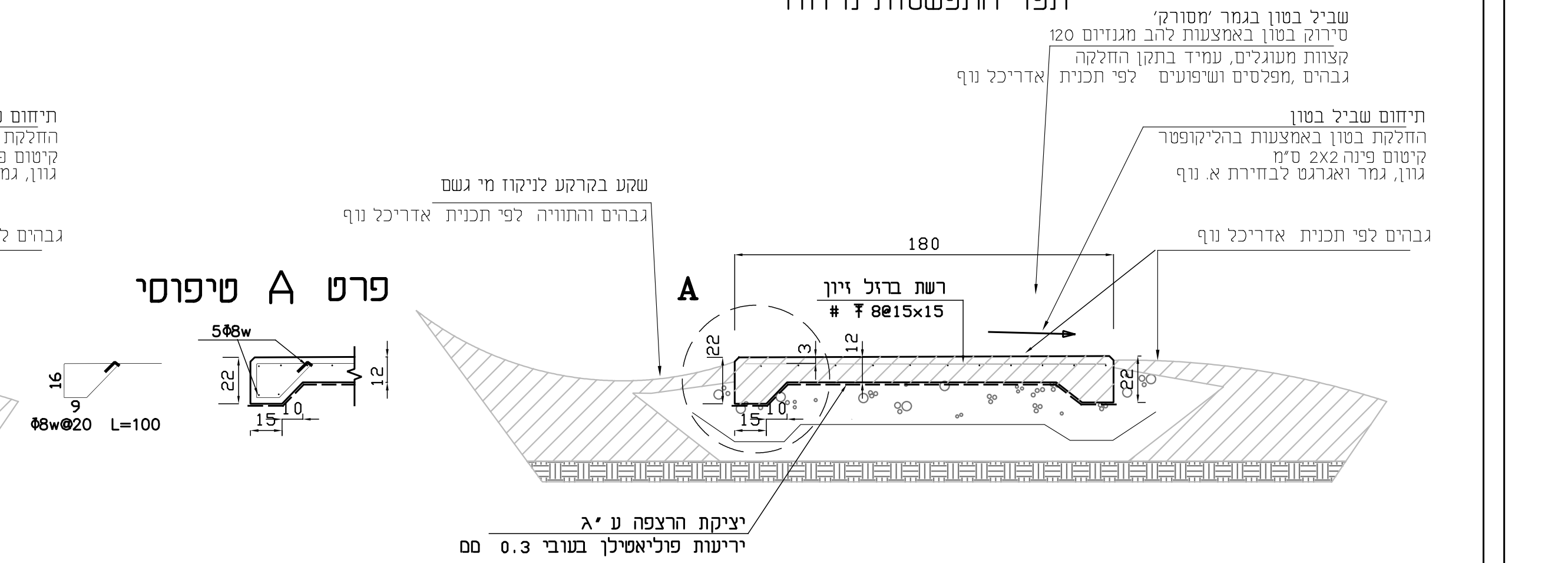

פרט A טיפוסי
A
180
רשת ברזל זיון # Ŧ 8@15x15
16
9
Φ8w@20 L=100
22
15
10
12
יציקת הרצפה ע"ג
יריעות פוליאטילן בעובי 0.3 ממ

**כל עבודות עפר התוויה ומפלסים ראה תכ' אדריכל נוף**
**התוויה, מפלסים ושיפועים של שביל הבטון ראה תכ' אדריכל נוף**

# חתך 1-1

## פרטי שביל בטון מונח בעובי 12 סמ

### שלב "ד"

השלב הסופי
1:1
(מידות-ב-מ"מ)

### פרט E

1:1
(מידות-ב-מ"מ)

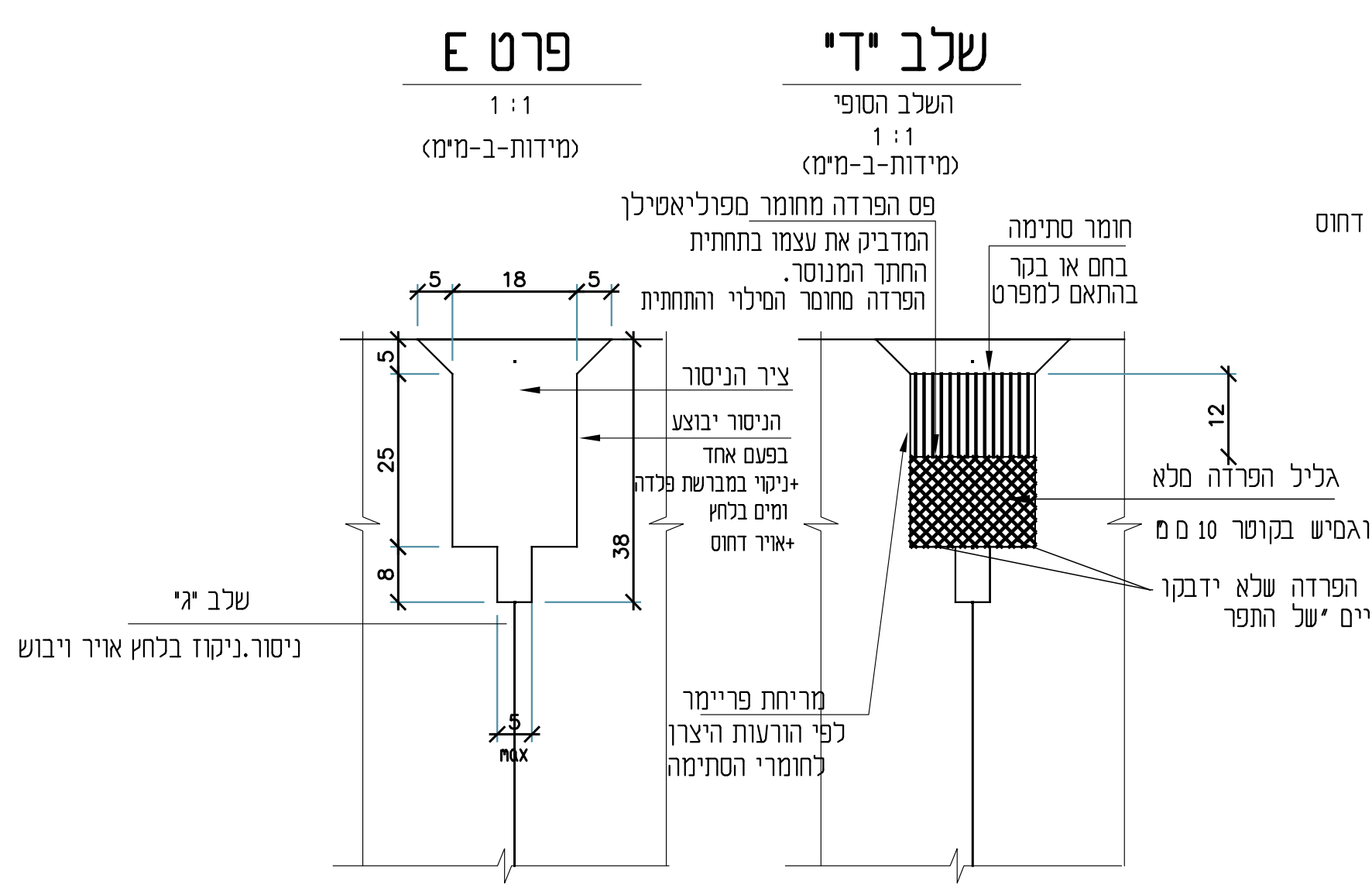

5 18 5
5
25
8
38
ציר הניסור
הניסור יבוצע בפעם אחד +ניקוי במברשת פלדה ומים בלחץ +אויר דחוס
שלב "ג"
ניסור.ניקוז בלחץ אויר ויבוש
5 max
פס הפרדה מחומר מפוליאטילן המדביק את עצמו בתחתית החתך המנוסר. הפרדה מחומר המילוי והתחתית
חומר סתימה בחם או בקר בהתאם למפרט
12
גליל הפרדה מלא וגמיש בקוטר 10 ממ
חייבת הפרדה שלא ידבקו "הכתפיים" של התפר
מריחת פריימר לפי הורעות היצרן לחומרי הסתימה

הערות:
1. גימור מקצועות המישקים (קיטום או העגלה) ייעשה לאחר סיום הגימור של פני השטח,בעבודה ידינית במכשיר מיוחד לעיבוד פינות הטעון אישור המפקח. עבודה זאת תבוצע רק לאחר שהבטון התקשה במידה המבטיחה שפעולות העיבוד לא יעלו מי הפרשה על פני הבטון.

### פרט F

(מידות-ב-מ"מ)
1:1

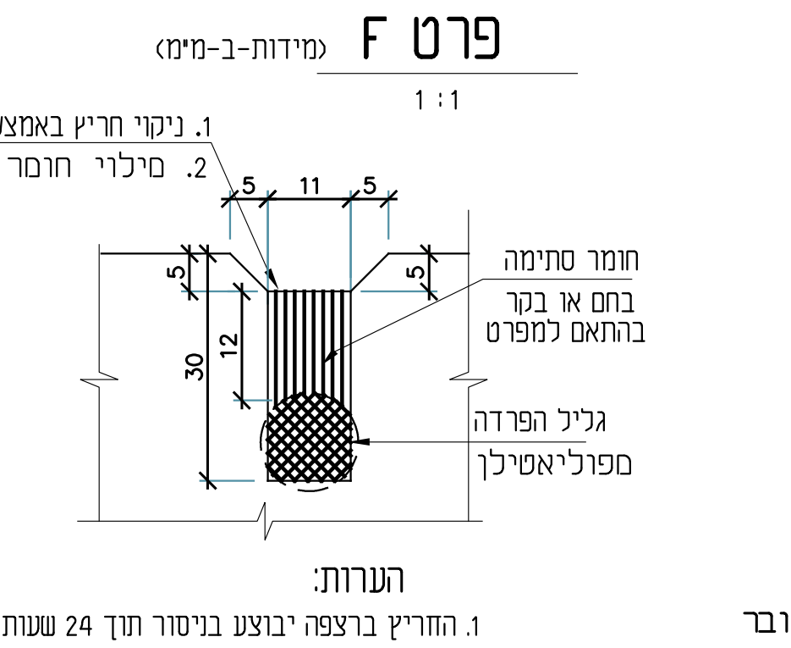

1. ניקוי חריץ באמצעות זרם מים בלחץ ובאויר דחוס
2. מילוי חומר אטימה לפי המפרט
5 11 5
5
5
30
12
חומר סתימה בחם או בקר בהתאם למפרט
גליל הפרדה מפוליאטילן

הערות:
1. החריץ ברצפה יבוצע בניסור תוך 24 שעות מגמר היציקה.
2. הרשתות ייוצבו בגובה הנכון ע"י תמיכות מברזל.
3. החפיה ברשתות תהיה של 3 משבצות לפחות.
4. לפני התחלת הסתימה יש להבטיח כי עומק החריץ המנוסר מעל לחומר. ההפרדה מתאים לדרישות יצרן החומר.
5. לא יבלטו פני חומר הסתימה מעל לפני החלקות הצמודות.

### פרט תפר התפשטות יציקה 1:10

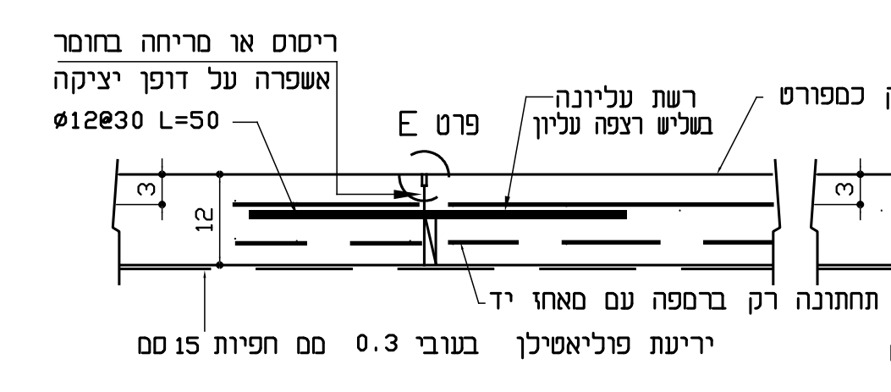

ריסוס או מריחה בחומר אשפרה על דופן יציקה
Ø12@30 L=50
פרט E
רשת עליונה בשליש רצפה עליון
3
12
רשת תחתונה רק ברמפה עם מאחז יד
יריעת פוליאטילן בעובי 0.3 ממ חפיות 15 סמ

### פרט תפר דמה

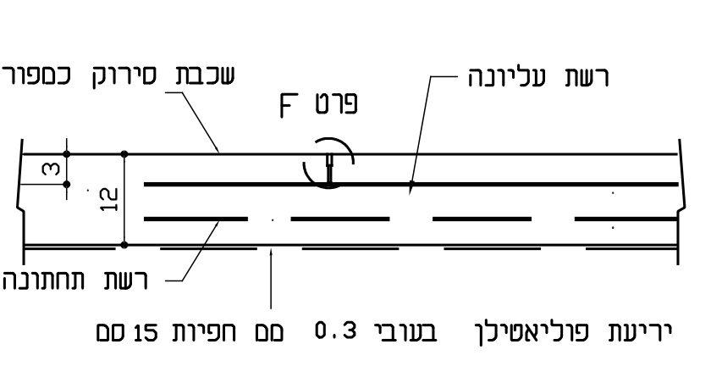

שכבת סירוק כמפורט
פרט F
רשת עליונה
3
12
רשת תחתונה
יריעת פוליאטילן בעובי 0.3 ממ חפיות 15 סמ

### פרט תפר התפשטות מיוחד 1:10

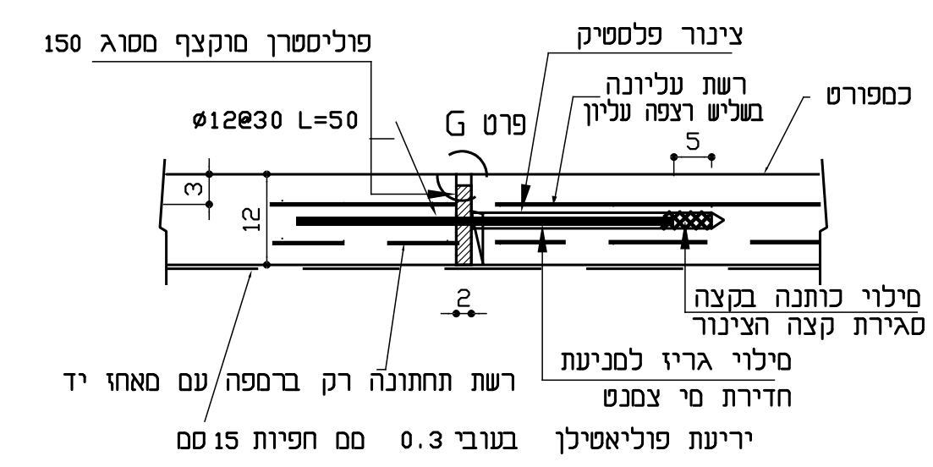

פוליסטרן מוקצף מסוג 150
צינור פלסטיק
רשת עליונה בשליש רצפה עליון
שכבת סירוק כמפורט
Ø12@30 L=50
פרט G
5
3
12
2
מילוי כותנה בקצה סגירת קצה הצינור
מילוי גריז למניעת חדירת מי צמנט
רשת תחתונה רק ברמפה עם מאחז יד
יריעת פוליאטילן בעובי 0.3 ממ חפיות 15 סמ

### פרט G

(מידות-ב-מ"מ)
1:1

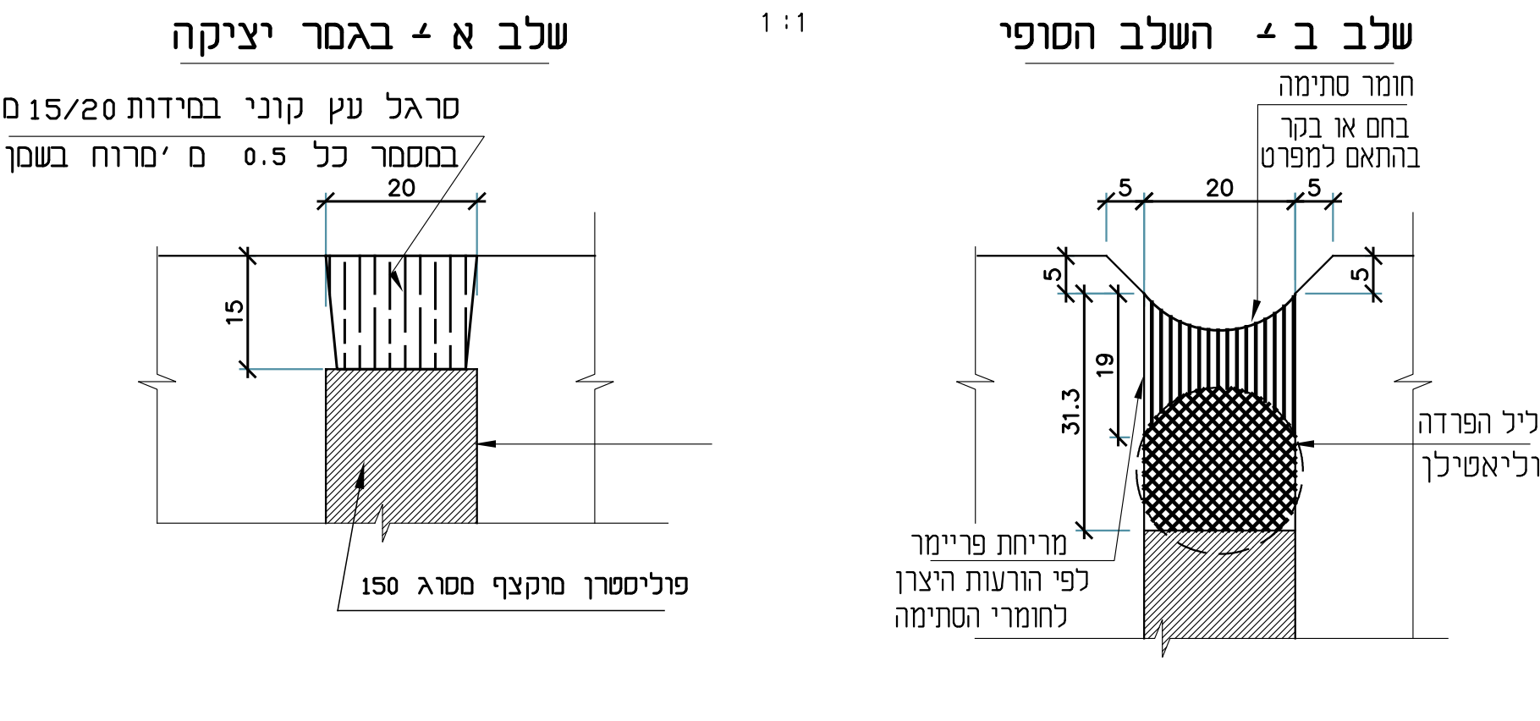

שלב א - בגמר יציקה
סרגל עץ קוני במידות 15/20 מחובר במסמר כל 0.5 מ' מרוח בשמן
20
15
פוליסטרן מוקצף מסוג 150
שלב ב - השלב הסופי
חומר סתימה בחם או בקר בהתאם למפרט
5 20 5
5
5
19
31.3
גליל הפרדה מפוליאטילן
מריחת פריימר לפי הורעות היצרן לחומרי הסתימה

### פרט תפר סופי 1:10

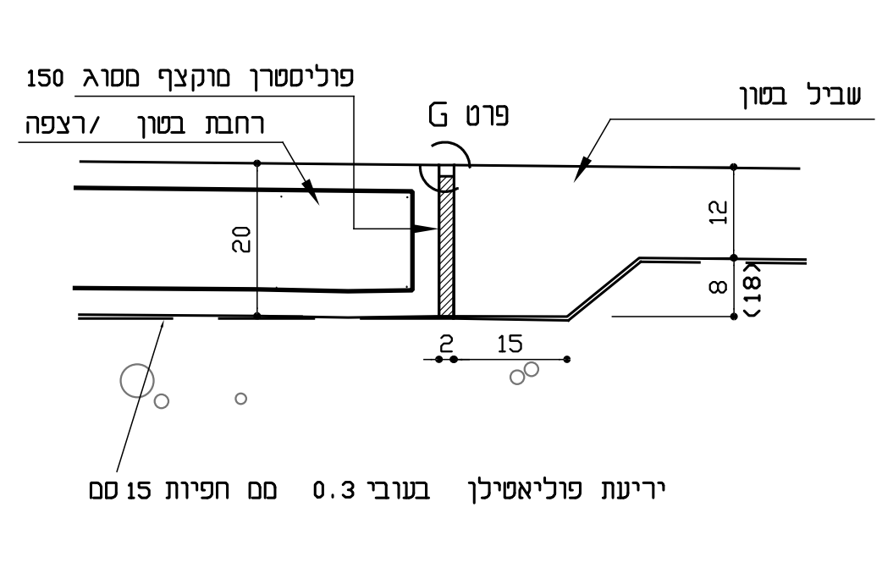

פוליסטרן מוקצף מסוג 150
רחבת בטון /רצפה
פרט G
שביל בטון
20
12
8
(18)
2
15
יריעת פוליאטילן בעובי 0.3 ממ חפיות 15 סמ