מבט ספסל טיפוסי 1:25

יסודות הבטון זהים לכל סוגי הספסלים

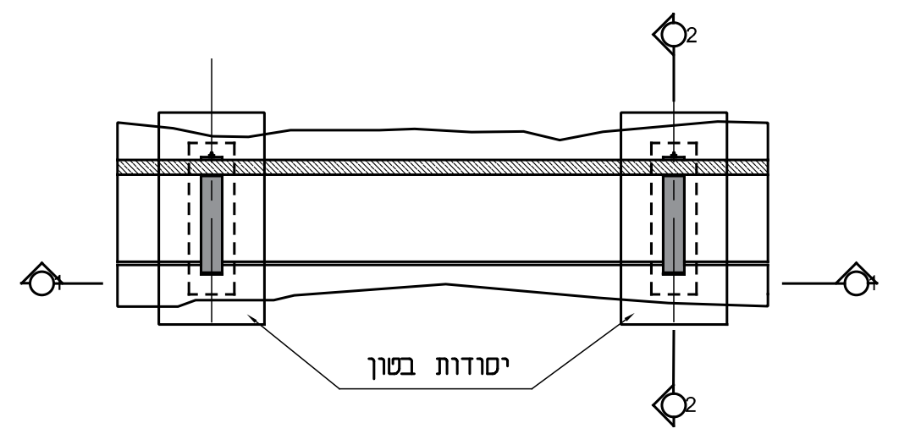
יסודות בטון
1
2

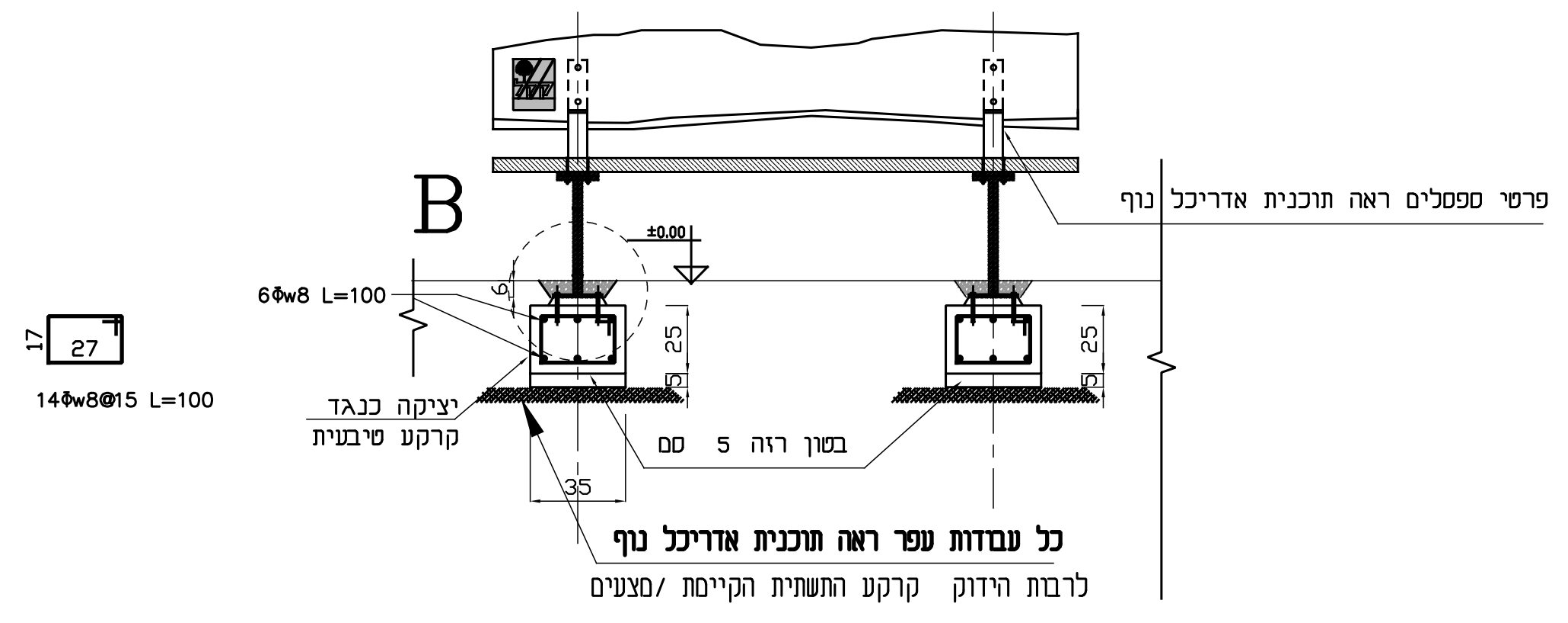
B
±0.00
6Φw8 L=100
17
27
14Φ8@15 L=100
יציקה כנגד
קרקע טיבעית
25
5
35
בטון רזה 5 סמ
פרטי ספסלים ראה תוכנית אדריכל נוף
כל עבודות עפר ראה תוכנית אדריכל נוף
לרבות הידוק קרקע התשתית הקיימת /מצעים

1:25 חתך 1-1

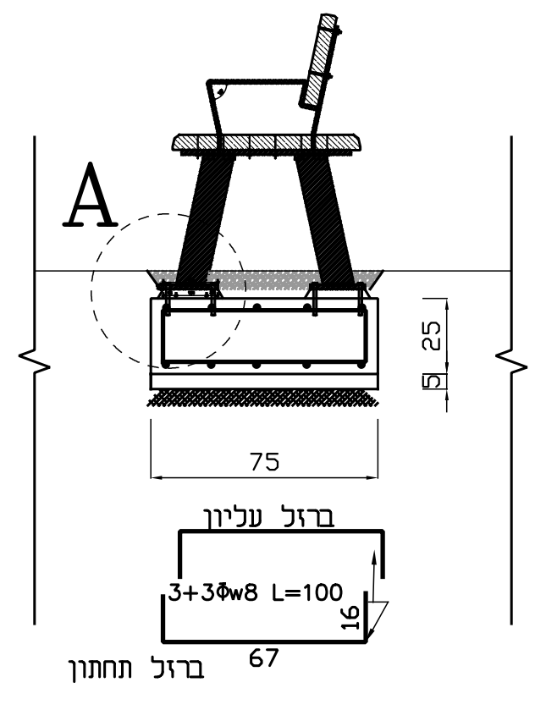
A
25
5
75
ברזל עליון
3+3Φw8 L=100
16
67
ברזל תחתון

1:25 חתך 2-2

פרט A טיפוסי

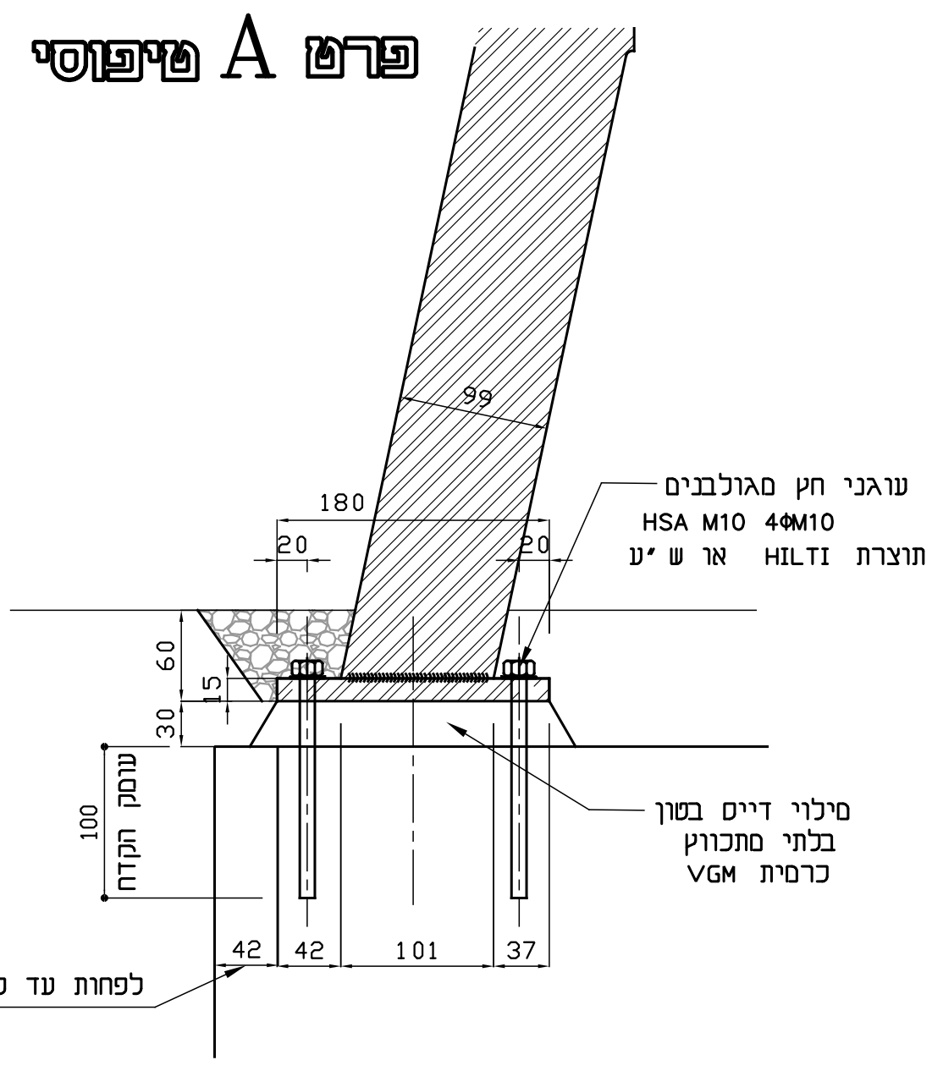
99
180
20
20
עוגני חץ מגולבנים
HSA M10 4ΦM10
תוצרת HILTI או ש"ע
60
15
30
100
עומק הקדחה
מילוי דייס בטון
בלתי מתכווץ
כרמית VGM
42
42
101
37
לפחות עד קצה הבטון

רחבת בטון תצפית

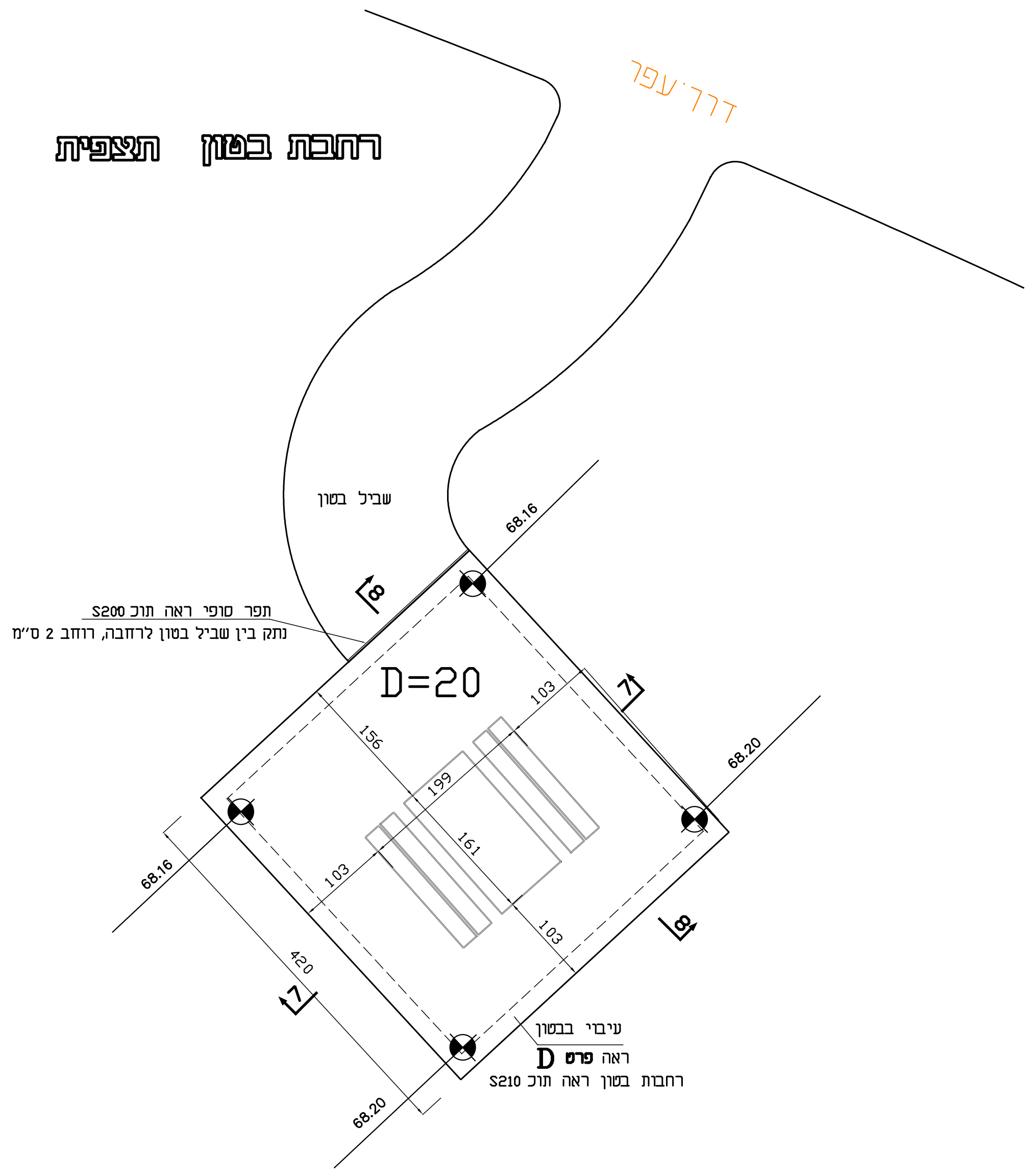
דרך עפר
שביל בטון
תפר סופי ראה תוכ S200
נתק בין שביל בטון לרחבה, רוחב 2 ס"מ
D=20
68.16
68.20
68.16
68.20
8
8
7
7
103
156
199
161
103
103
420
עיבוי בבטון
ראה פרט D
רחבות בטון ראה תוכ S210

מערכת ישיבה חורש 1702

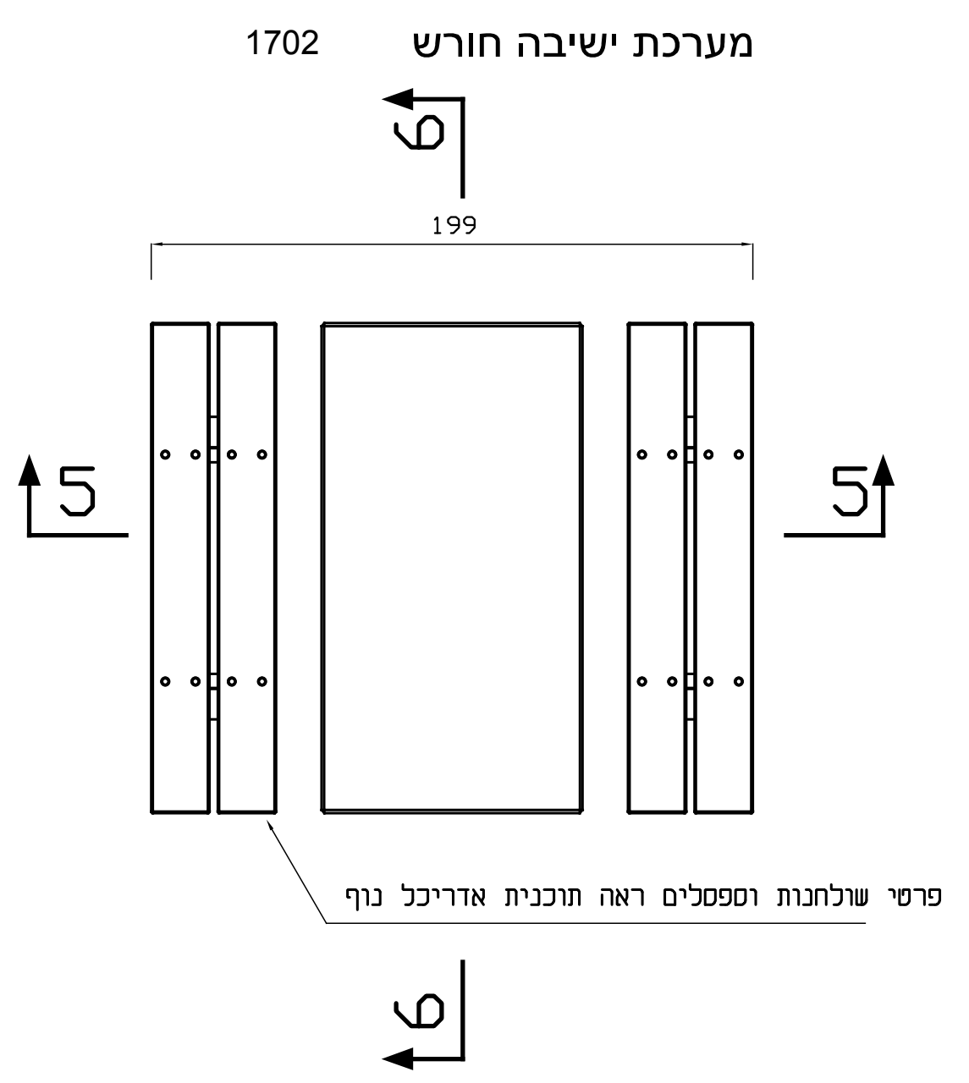
6
6
5
5
199
פרטי שולחנות וספסלים ראה תוכנית אדריכל נוף

1:25 חתך 5-5

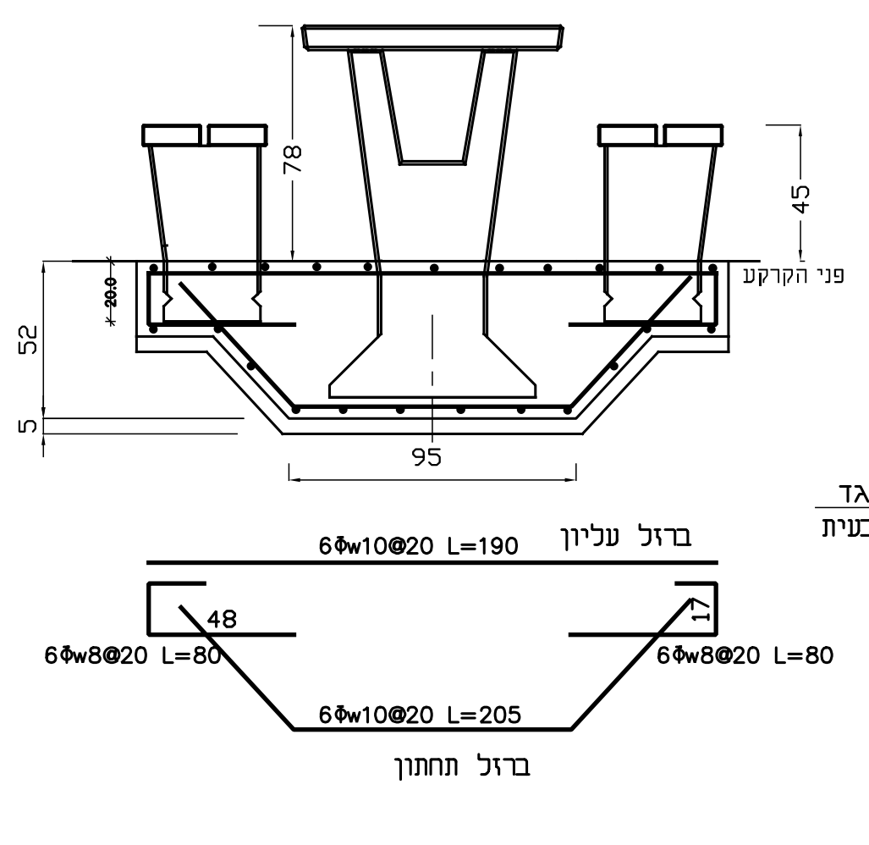
78
45
20.0
פני הקרקע
52
5
95
ברזל עליון
6Φw10@20 L=190
48
17
6Φw8@20 L=80
6Φw8@20 L=80
6Φw10@20 L=205
ברזל תחתון

1:25 חתך 6-6

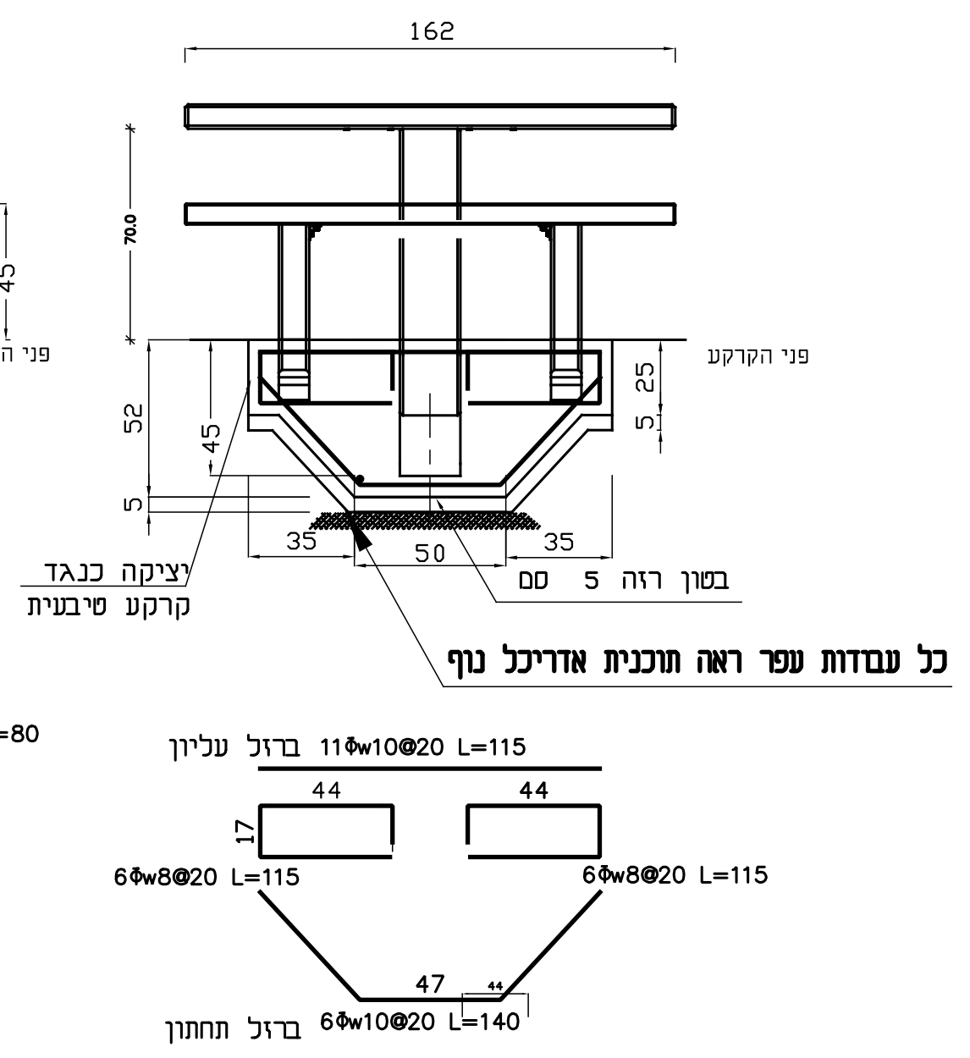
162
70.0
פני הקרקע
25
5
52
45
5
35
50
35
יציקה כנגד
קרקע טיבעית
בטון רזה 5 סמ
כל עבודות עפר ראה תוכנית אדריכל נוף
ברזל עליון 11Φw10@20 L=115
44
44
17
6Φw8@20 L=115
6Φw8@20 L=115
47
6Φw10@20 L=140
ברזל תחתון

רחבת בטון תצפית

1:25 חתך 7-7

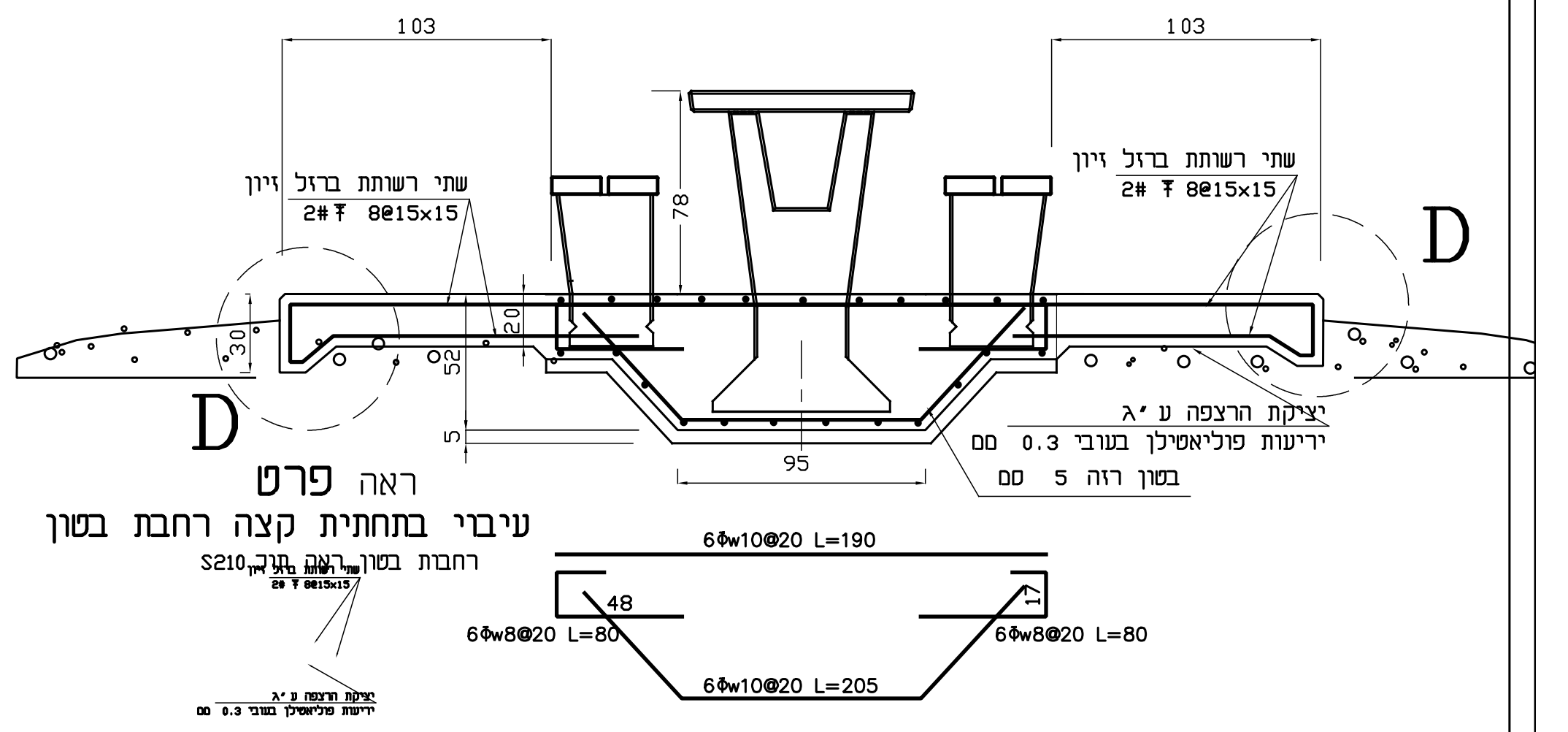
103
103
78
שתי רשותת ברזל זיון
2# Ŧ 8@15x15
שתי רשותת ברזל זיון
2# Ŧ 8@15x15
D
D
30
20
52
5
95
יציקת הרצפה ע"ג
יריעות פוליאטילן בעובי 0.3 סמ
בטון רזה 5 סמ
ראה פרט
עיבוי בתחתית קצה רחבת בטון
רחבות בטון ראה תוכ S210
6Φw10@20 L=190
48
17
6Φw8@20 L=80
6Φw8@20 L=80
6Φw10@20 L=205

1:25 חתך 8-8

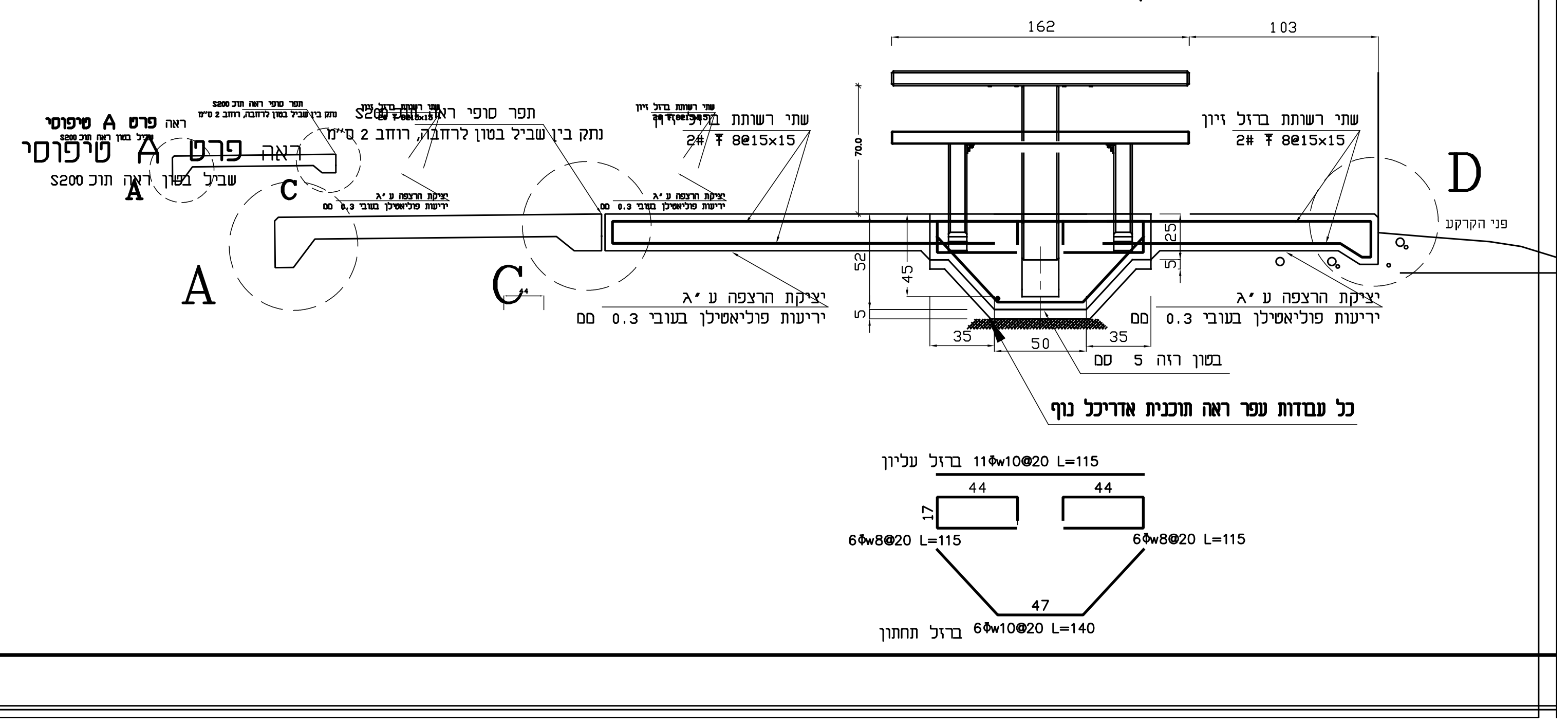
162
103
70.0
ראה פרט A טיפוסי
שביל בטון ראה תוכ S200
תפר סופי ראה תוכ S200
נתק בין שביל בטון לרחבה, רוחב 2 ס"מ
שתי רשותת ברזל זיון
2# Ŧ 8@15x15
שתי רשותת ברזל זיון
2# Ŧ 8@15x15
A
C
D
פני הקרקע
25
5
52
45
5
35
50
35
יציקת הרצפה ע"ג
יריעות פוליאטילן בעובי 0.3 סמ
יציקת הרצפה ע"ג
יריעות פוליאטילן בעובי 0.3 סמ
בטון רזה 5 סמ
כל עבודות עפר ראה תוכנית אדריכל נוף
ברזל עליון 11Φw10@20 L=115
44
44
17
6Φw8@20 L=115
6Φw8@20 L=115
47
6Φw10@20 L=140
ברזל תחתון

הערות :

1. סוג בטון ב-30
2. סוג פלדת הזיון S- 500 רתיך
3. גמר סרוק פני בטון ראה באדריכלות נוף
4. **כל עבודות עפר התוויה ומפלסים ראה תכי אדריכל נוף.**
5. **התוויה, מפלסים ושיפועים של רחבות בטון ראה תכי אדריכל נוף.**

שינויים	סס	תאריך
293		
מיכאל זוהר ליהי שירי אורי		7/1/21
מיכאל זוהר ליהי שירי יצחק		6/12/20
מיכאל זוהר ליהי שירי עידו		12/11/20
תפוצה	סס	תאריך

ד. חרותי
מהנדסי בנין
לוחמי הגטאות 4
יהוד 56215
טל. 03-5362911
פקס. 03-5363016
נייד 052-2506549

מדינת ישראל
הקרן לשיקום מחצבות
שיקום מחצבת יד נתן

שם הפרוייקט : PROJECT
יסודות בטון ספסלים
מחצבת יד - נתן

PROJECT NO.				DRAWING NO.			
2	9	3	S	2	2	0	
מס עבודה			מקצוע	מס גליון			אזור

שם הגליון : DRAWING
תוכנית יסודות בטון וקיבוע ספסלים שולחנות קק"ל

תאריך 10/7/20 DATE
מהדורה
קנ"מ SCALE 1:5 1:50 1:25

לעיון	1
לאשר	
למכרז	
לבצוע	

המבצע אחראי למידות עליו לבדוק את כל המידות ולהודיע למתכנן על כל טעות או אי התאמה
אין להשתמש בתכנית זו או חלק ממנה ללא אישור בכתב מאת המתכנן

למכרז בלבד