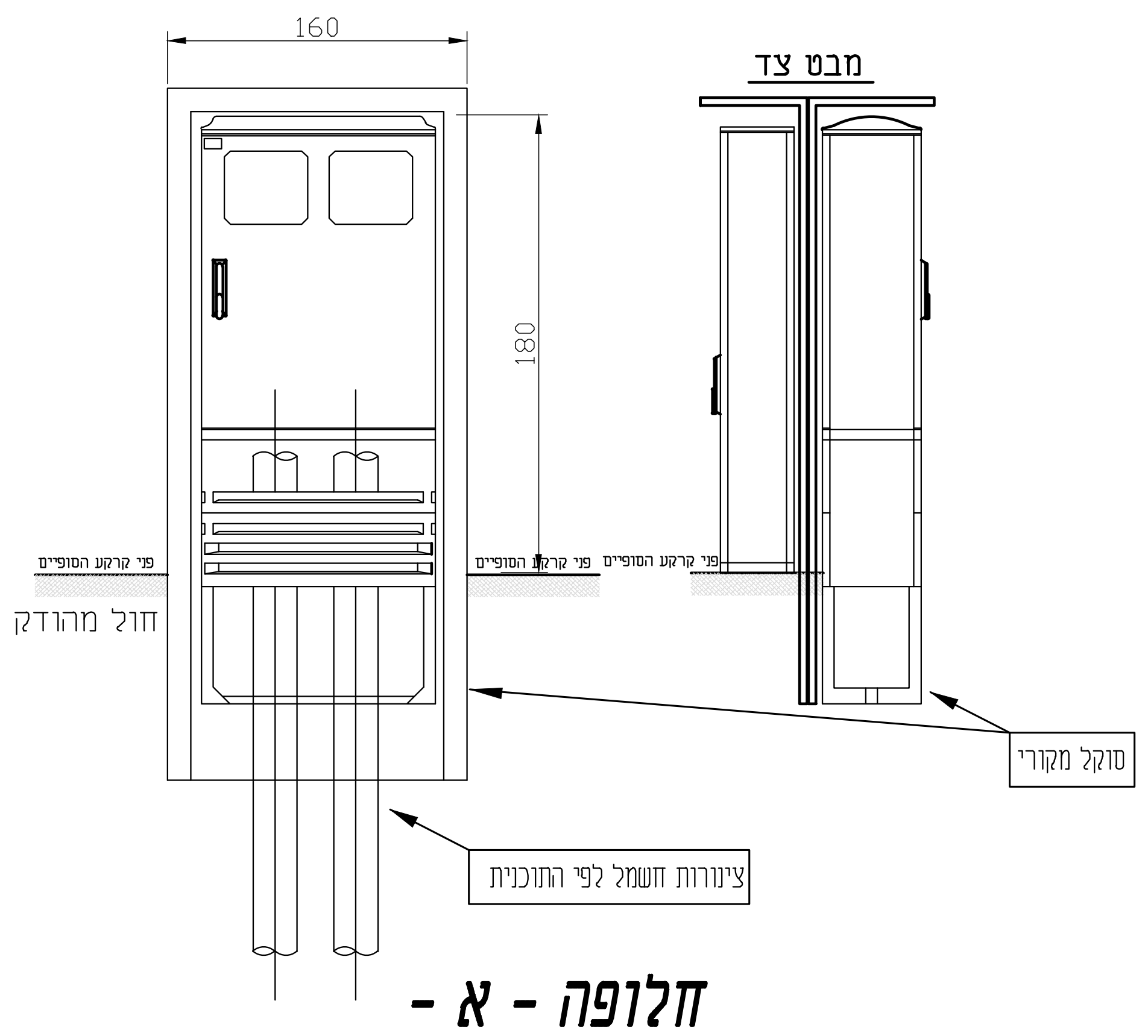
160
180
מבט צד
רצפת מהודק
מסד ממקור
צינורות חשמל לפי התוכנית

חלופה - א -

פרט נישת חשמל לפילר נתיכים ומונים ומפסק בגב הפילר

ללא קנ"מ; מידות בס"מ

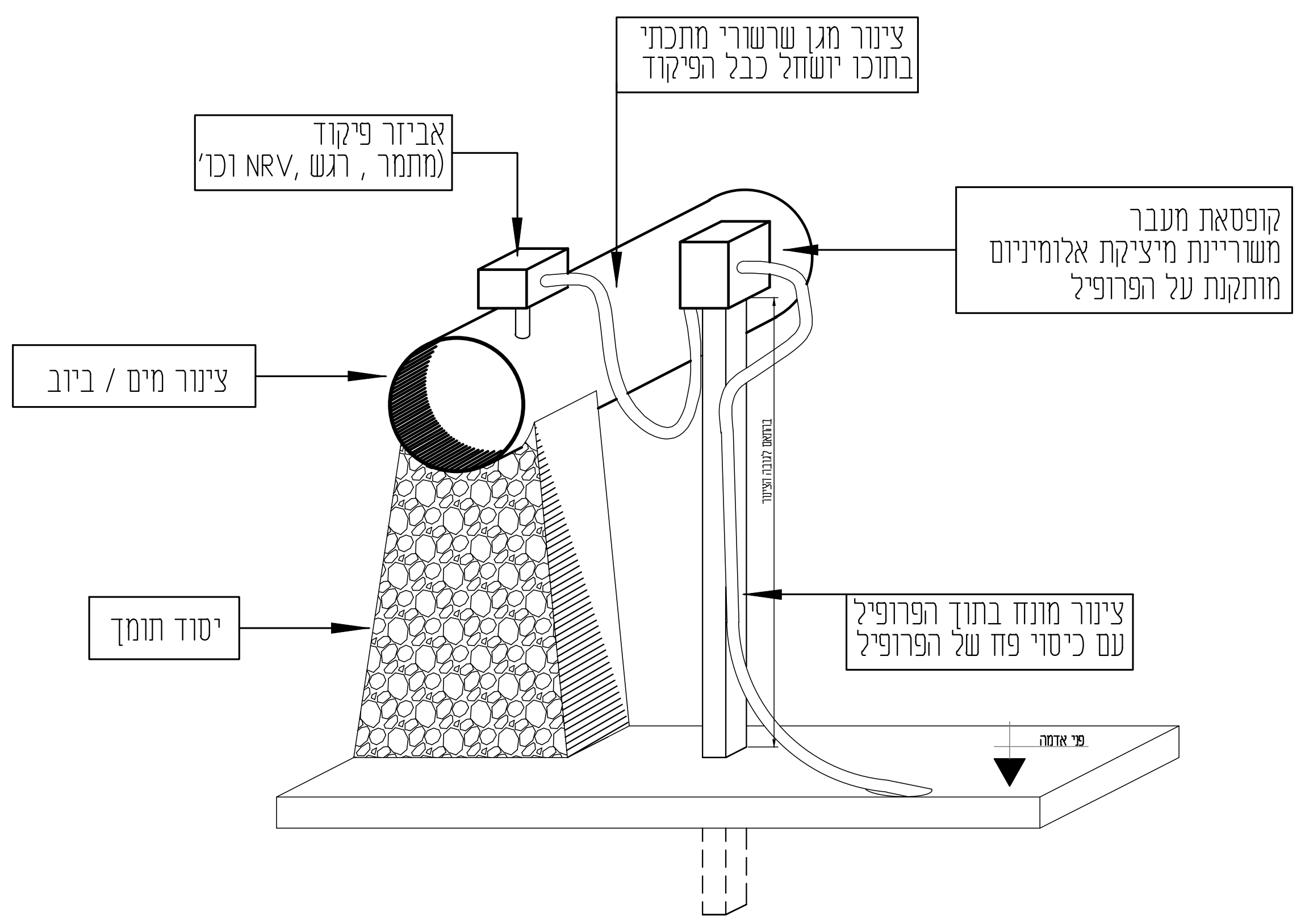
צינור מגן שרשורי מתכתי בתוכו יושחל כבל הפיקוד
אביזר פיקוד (מתמר , רגש, NRV וכו')
קופסאת מעבר משריינת מיציקת אלומיניום מותקנת על הפרופיל
צינור מים / ביוב
יסוד תומך
צינור מונח בתוך הפרופיל עם כיסוי פח של הפרופיל

פרט חיבור אביזר פיקוד על צנרת מים / ביוב

ללא קנ"מ

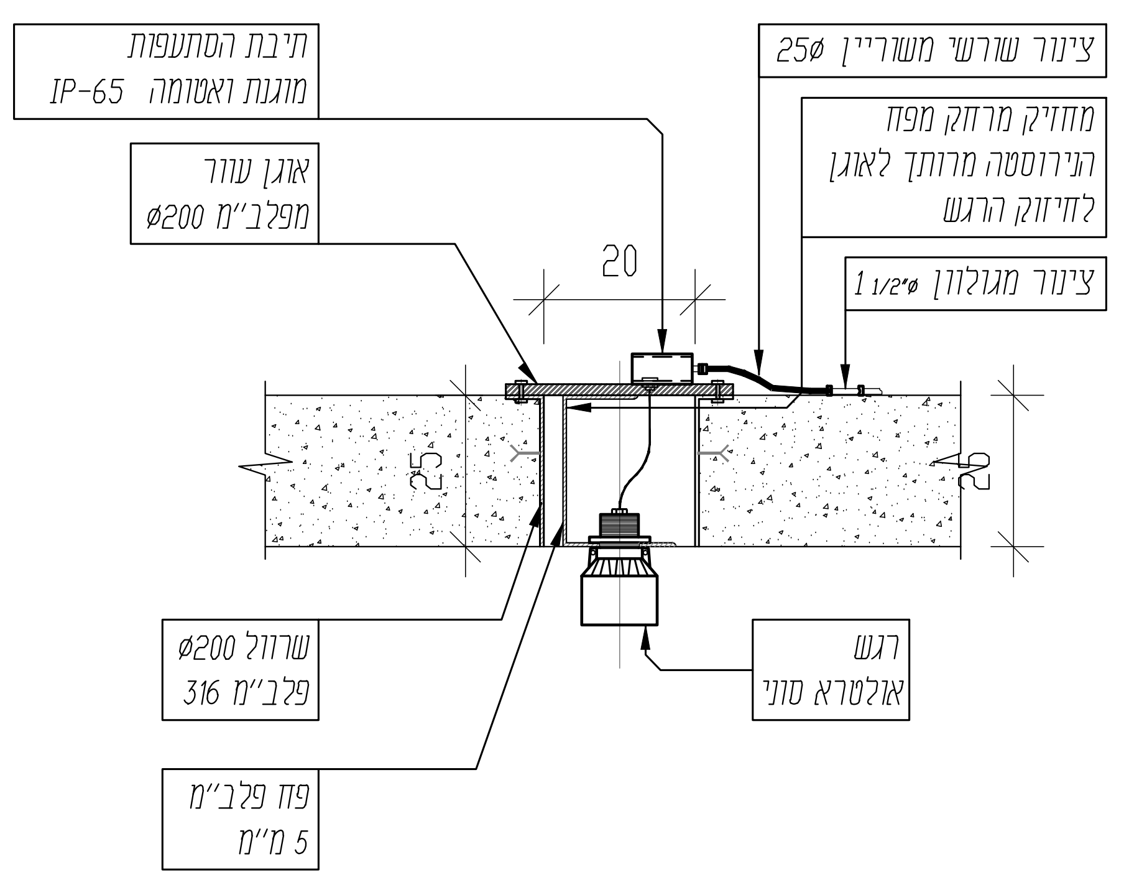
תיבת הסתעפות מוגנת ואטומה IP-65
אוגן עיוור מפלב"מ Ø200
צינור שרשי משוריין Ø25
מחזיק מרחק מפח הנירוסטה מרותך לאוגן לחיזוק הרגש
צינור מגולוון Ø1 1/2"
20
25
25
שרוול Ø200 פלב"מ 316
רגש אולטרא סוני
פח פלב"מ 5 מ"מ

פרט עקרוני להתקנת רגש אלטרה סוני

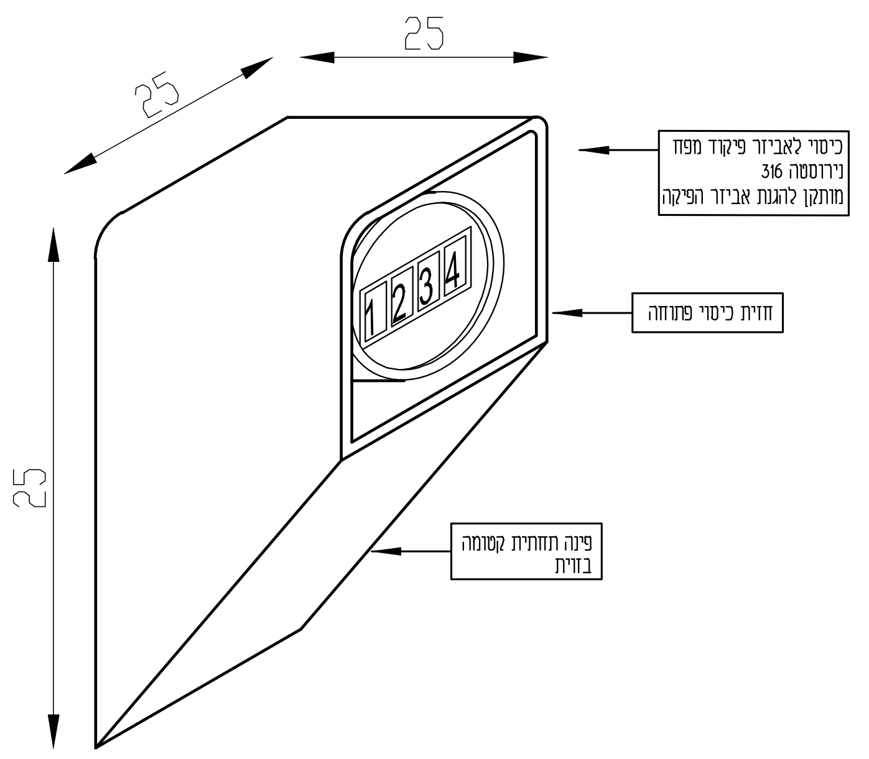
25
25
25
1234
כיסוי לאביזר פיקוד מפח נירוסטה 316 מותקן להגנת אביזר הפיקה
חזית כיסוי פתוחה
פינה תחתית קטומה בזוית

פרט כיסוי לאביזר פיקוד

ללא קנ"מ

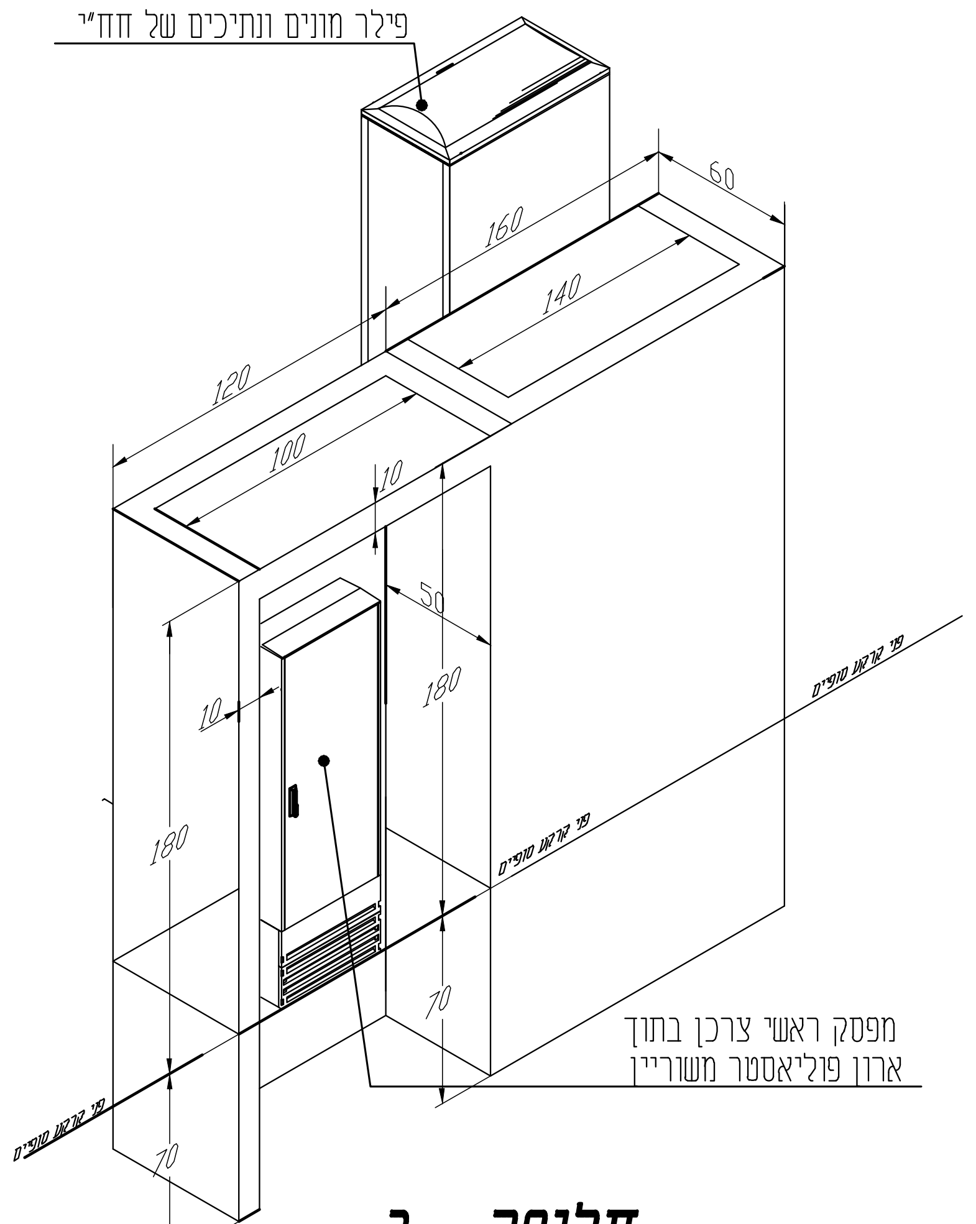
פילר מונים ונתיכים של חח"י
160
140
60
120
100
50
160
40
180
70
70
מפסק ראשי צרכן בתוך ארון פוליאסטר משוריין

חלופה - ב -

פרט נישת חשמל לפילר חח"י עם מפסק צרכן בדופן

ללא קנ"מ; מידות בס"מ

התקנות תעלות על קיר המבנה

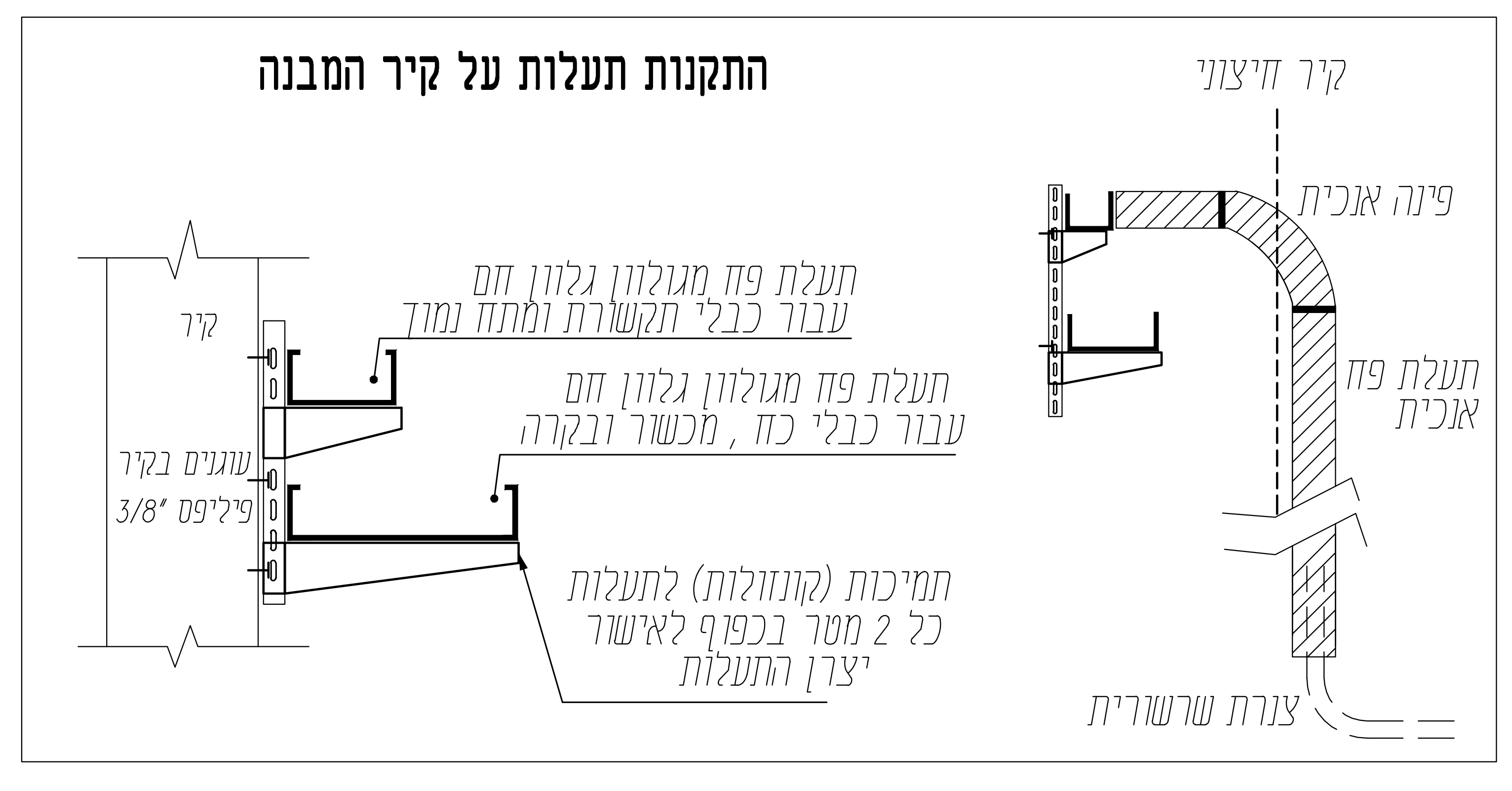
קיר חיצוני
תעלת פח מגולוון גלוון חם עבור כבלי תקשורת ומתח נמוך
תעלת פח מגולוון גלוון חם עבור כבלי כח , מכשור ובקרה
קיר
עוגנים בקיר פילים 3/8"
תמיכות (קונזולות) לתעלות כל 2 מטר בכפוף לאישור יצרן התעלות
פינה אנכית
תעלת פח אנכית
צנרת שרשורית

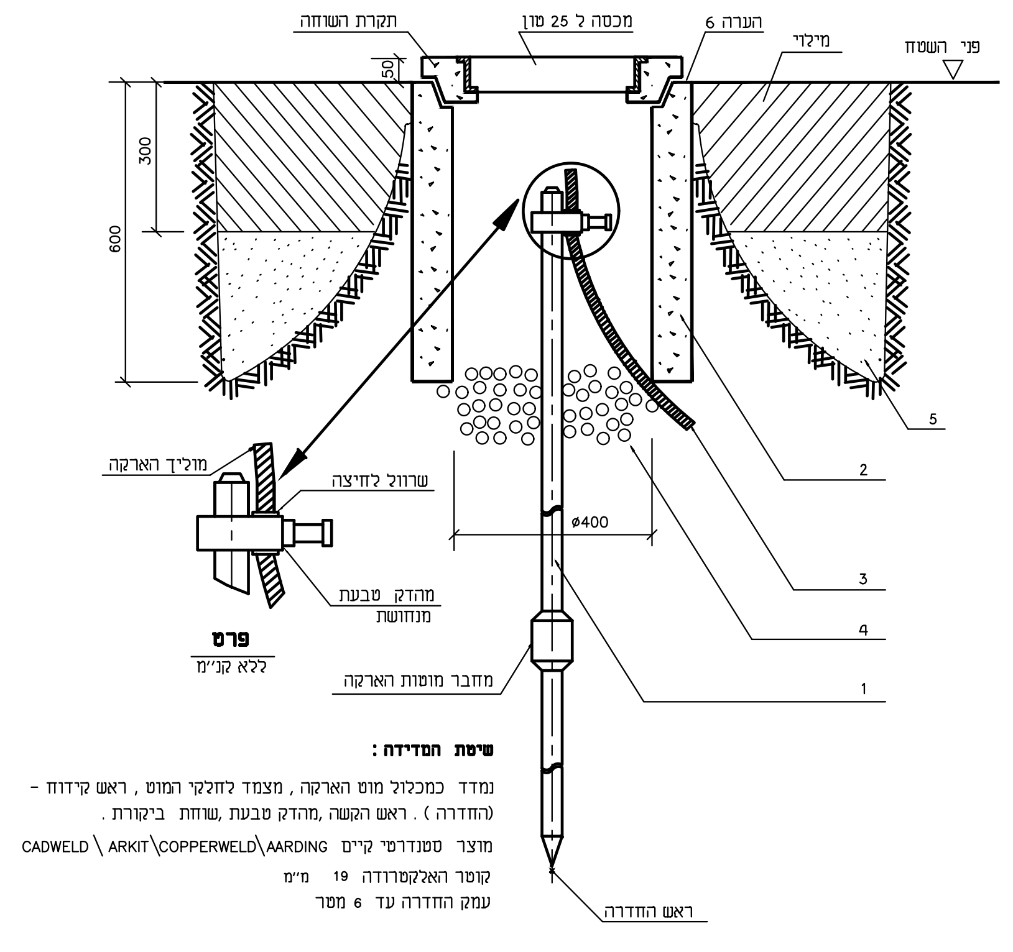
תקרת השוחה
מכסה ל 25 טון
הערה 6
מילוי
פני השטח
50
300
600
Ø400
1
2
3
4
5
פרט
ללא קנ"מ

פרט אלקטרודת הארקה

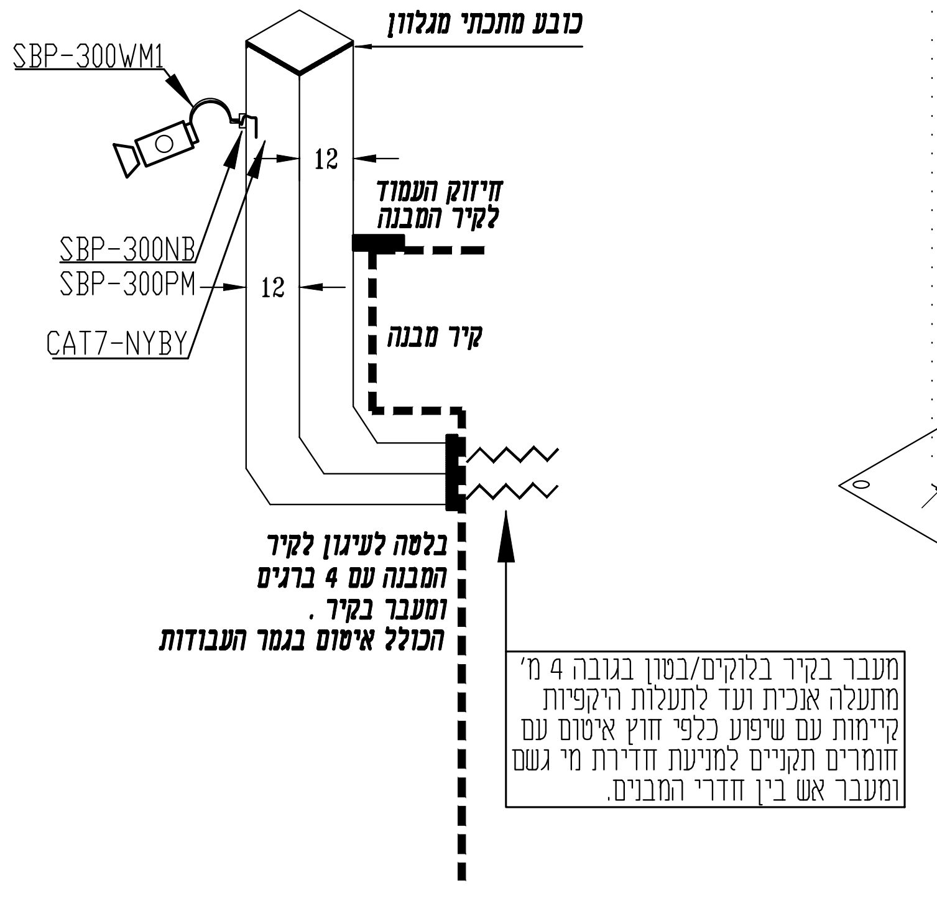
SBP-300WM1
כובע מתכתי מגלוון
12
חיזוק העמוד לקיר המבנה
SBP-300NB
SBP-300PM
CAT7-NYBY
12
קיר מבנה
בלטה לעיגון לקיר המבנה עם 4 ברגים ומעבר בקיר . הכולל איטום בגמר העבודות

מעבר בקיר בלוקים/בטון בגובה 4 מ' מתעלה אנכית ועד לתעלות היקפיות קיימות עם שיפוע כלפי חוץ איטום עם חומרים תקניים למניעת חדירת מי גשם ומעבר אש בין חדרי המבנים.

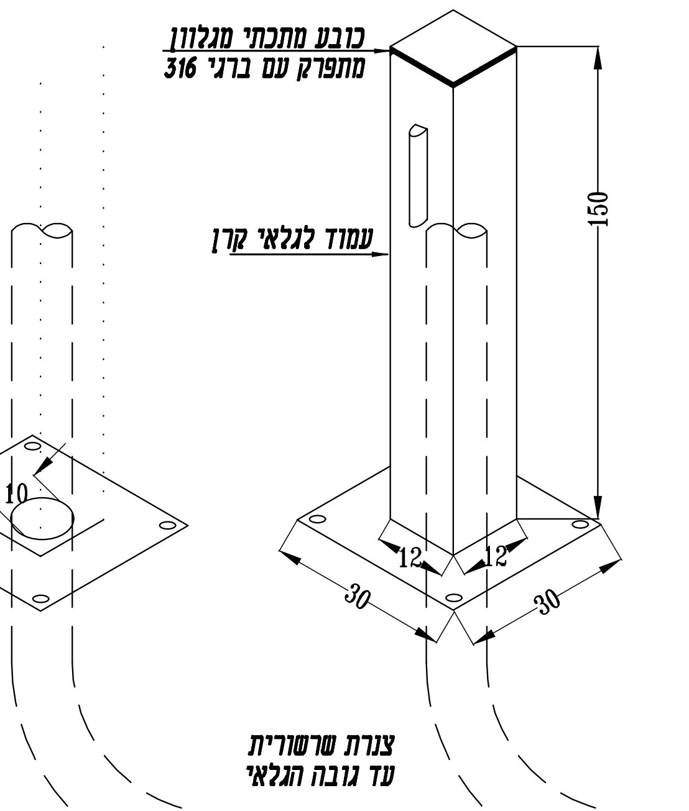
כובע מתכתי מגלוון מתפרק עם ברגי 316
עמוד לגלאי קרן
150
10
12
30
30
צנרת שרשורית עד גובה הגלאי

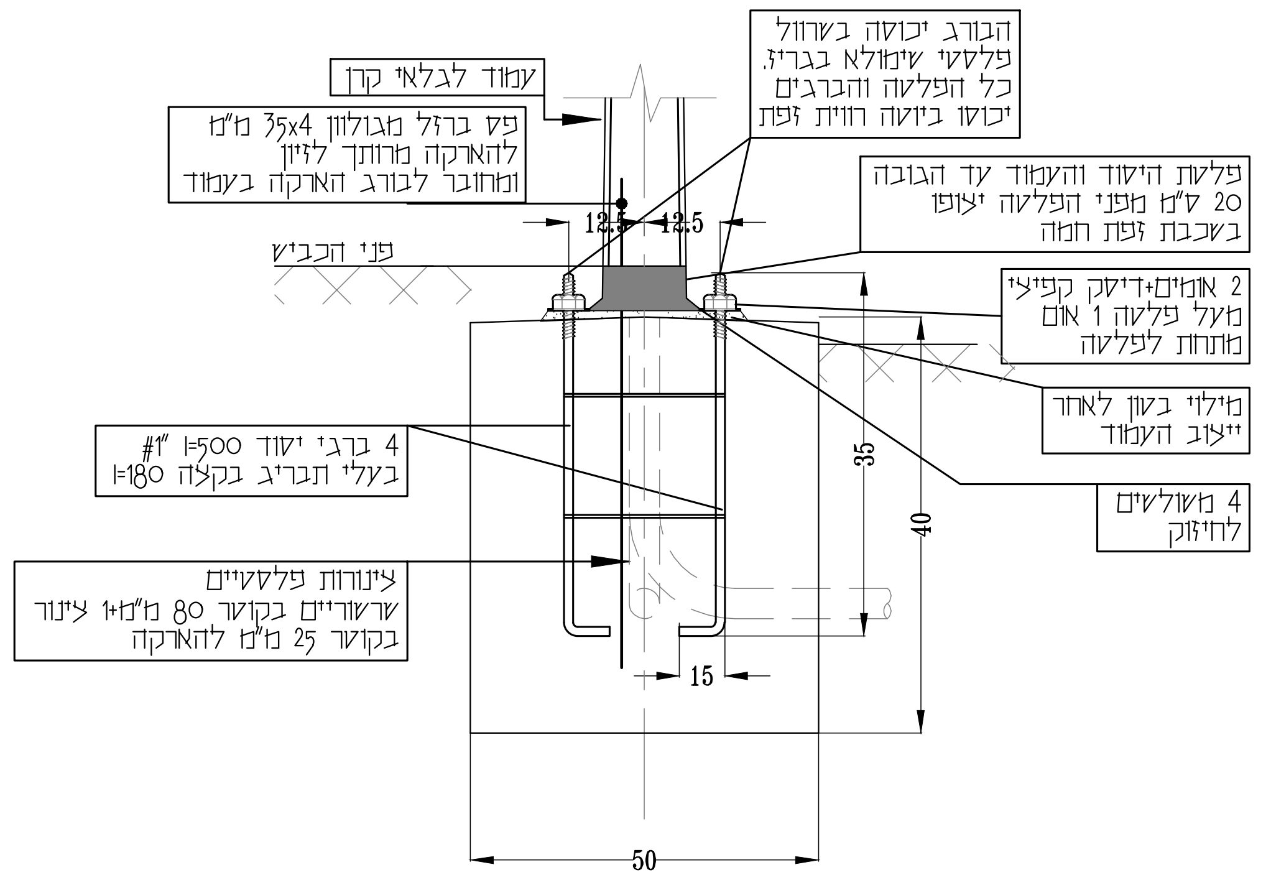
עמוד לגלאי קרן
פס ברזל מגולוון 35x4 מ"מ להארקה מרותך לזיון ומחובר לבורג הארקה בעמוד
הבורג יכוסה בשרוול פלסטי שימולא בגריז. כל הפלטה והברגים יכוסו ביוטה רווית זפת
פלטת היסוד והעמוד עד הגובה 20 ס"מ מפני הפלטה יצופו בשכבת זפת חמה
12.5
12.5
פני הכביש
2 אומים+דיסק קפיצי מעל פלטה 1 אום מתחת לפלטה
מילוי בטון לאחר ייצוב העמוד
4 ברגי יסוד 1=500 #1" בעלי תבריג בקצה 1=180
4 משולשים לחיזוק
צינורות פלסטיים שרשוריים בקוטר 80 מ"מ+1 צינור בקוטר 25 מ"מ להארקה
35
40
15
50

יסוד לעמוד לגלאי קרן

יש לקבל אישור קונסטרוקטור טרם ביצוע היסודות

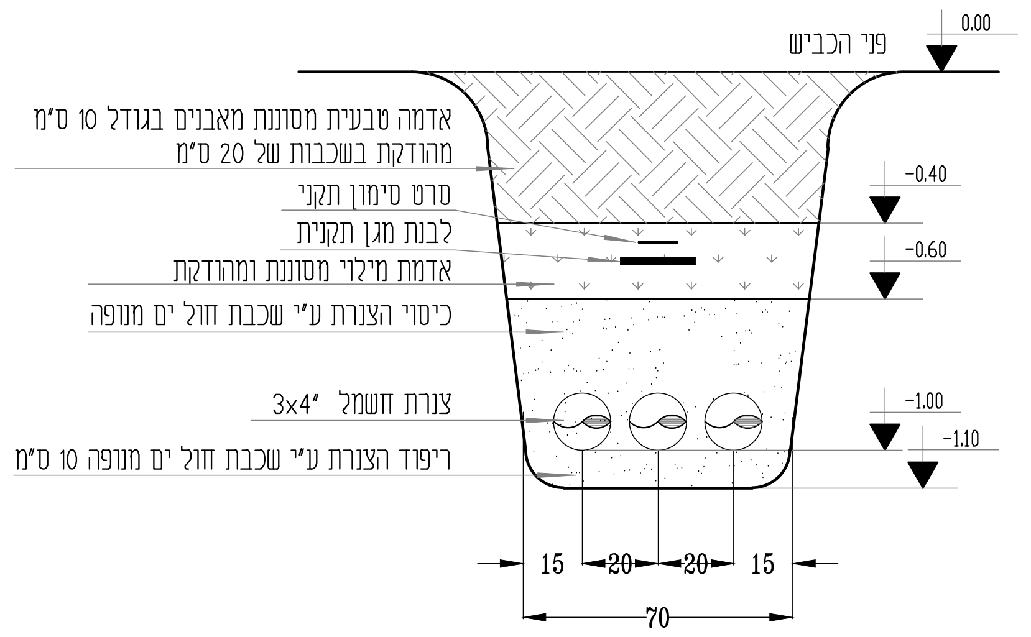
פני הכביש
0.00
אדמה טבעית מסוננת מאבנים בגודל 10 ס"מ מהודקת בשכבות של 20 ס"מ
סרט סימון תקני
לבנת מגן תקנית
אדמת מילוי מסוננת ומהודקת
כיסוי הצנרת ע"י שכבת חול ים מנופה
צנרת חשמל 3x4"
ריפוד הצנרת ע"י שכבת חול ים מנופה 10 ס"מ
-0.40
-0.60
-1.00
-1.10
15
20
20
15
70

פרט חפירה

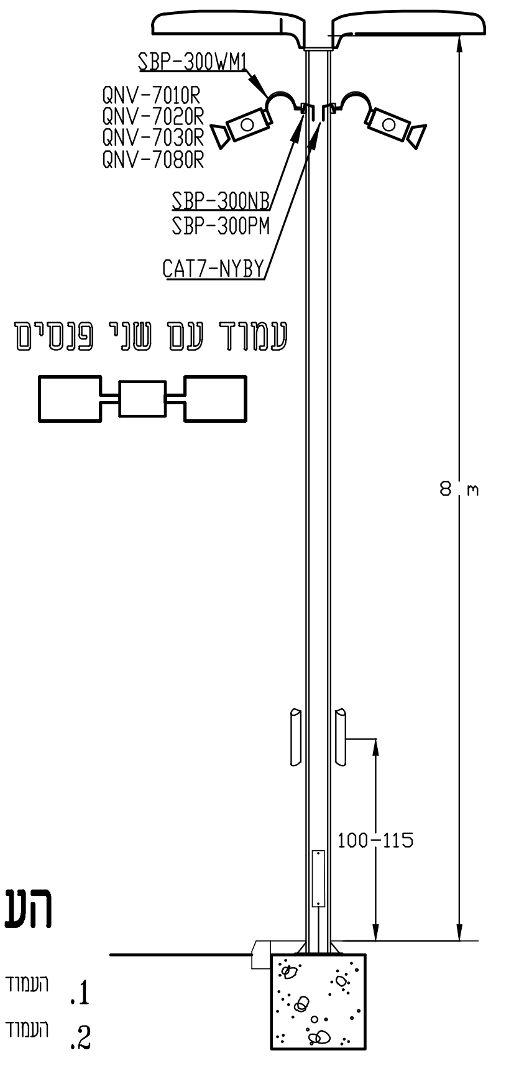
SBP-300WM1
QNV-7010R
QNV-7020R
QNV-7030R
QNV-7080R
SBP-300NB
SBP-300PM
CAT7-NYBY
עמוד עם שני פנסים
8 m
100-115

פרט עמוד אבטחה בגובה 8 מ'

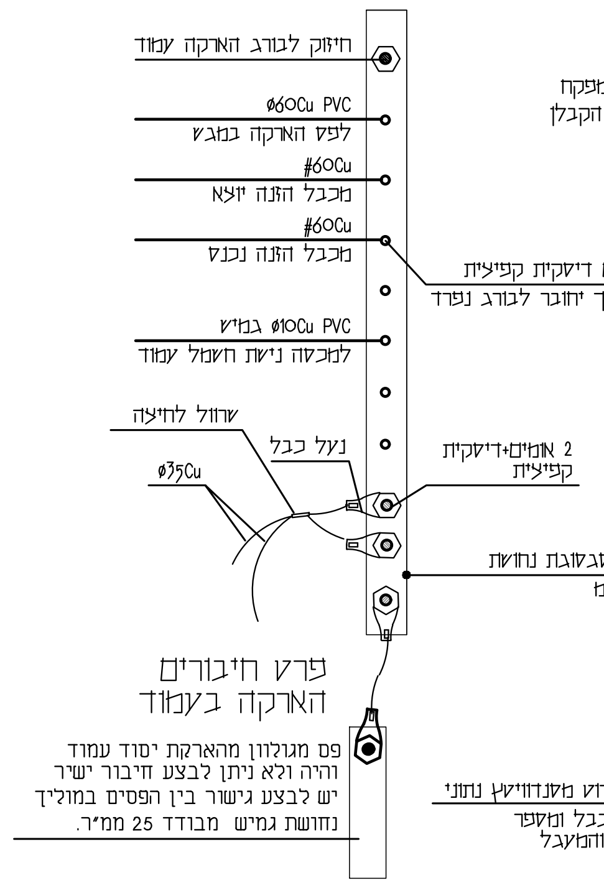
חיזוק לבורג הארקה עמוד
Ø60u PVC
Ø60u
Ø60u
בורג עם דיסק קפיצי
2 אומים+דיסק קפיצי
פס מגבעת נחושת 40x4 מ"מ
Ø50u

פרט חיבורים הארקה בעמוד

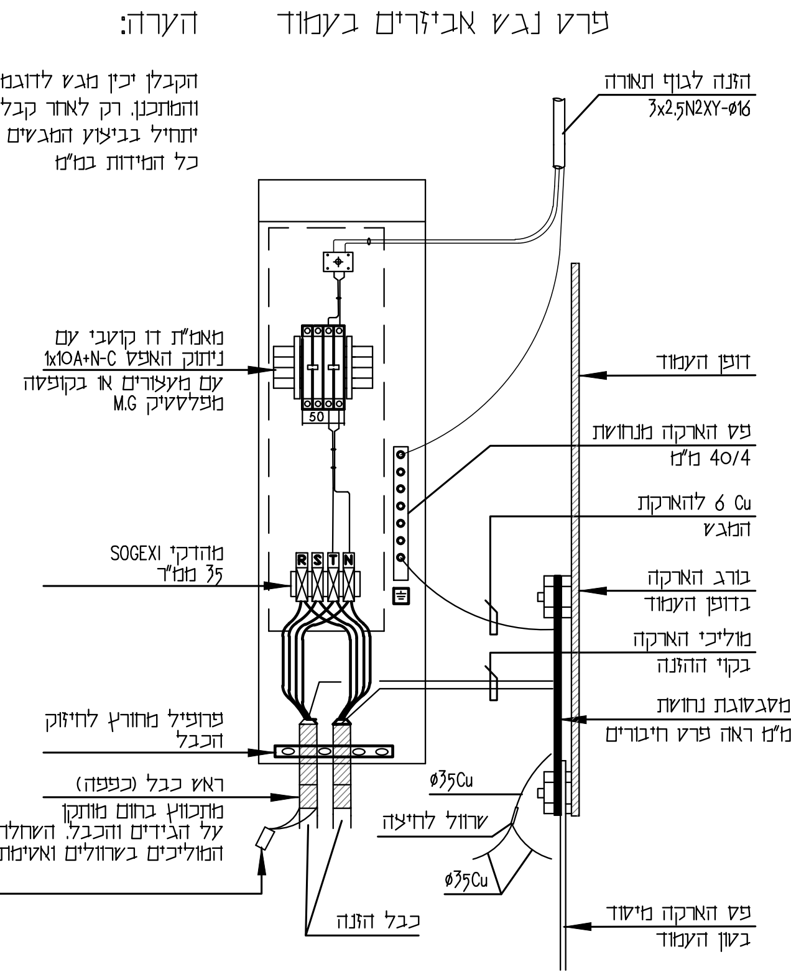
פרט נגש אביזרים בעמוד
הערה:
SOGEXI
Ø50u
Ø50u
כבל הזנה

הערות

1. העמוד יענה לדרישות ת"י 812 של מת"י ומפרט אספקה 63.
2. העמוד והעמדתו יעשו בהתאם למפרט ככלי לתאורת חוץ - פרק 13 מעודכן.
3. גימור העמוד - אבץ חם בטבילה וצבוע כמפורט. מספר העמוד צבוע לפי דרישת העיריה
4. בורג מכסה תא האביזרים יהיה 1/2" "אלן" מנירוסטה.
5. בורגי היסוד יהיו מרותכים ומגולבנים באבץ חם.
6. הבטחת רציפות הארקה בין כל חלקים המתכתיים של העמוד , לרבות זרוע, ע"י בורג הארקה 3/8" ליד הפתח ובמקום נוח לגישה.

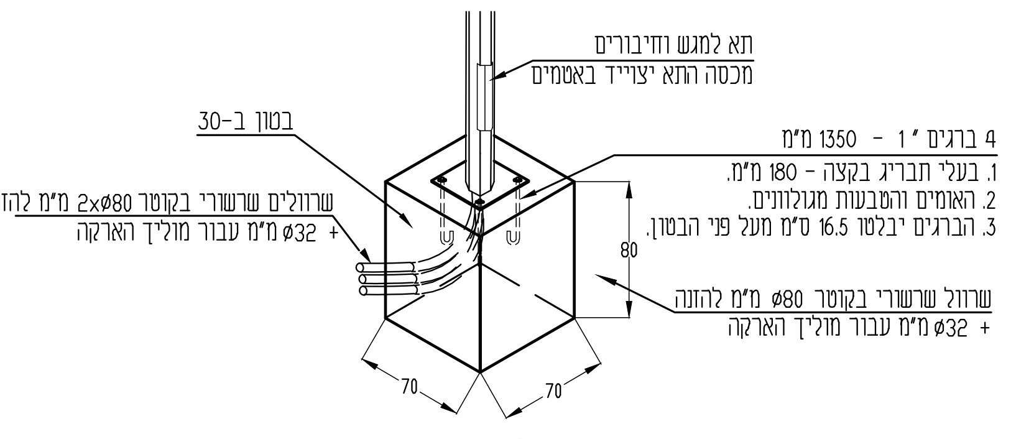
תא למגש וחיבורים מכסה התא יצוייד באטמים
בטון ב-30
4 ברגים 1" - 1350 מ"מ
1. בעלי תבריג בקצה - 180 מ"מ.
2. האומים והטבעות מגולוונים.
3. הברגים יבלטו 16.5 ס"מ מעל פני הבטון.
שרוולים שרשורי בקוטר 2xØ80 מ"מ להזנה + Ø32 מ"מ עבור מוליך הארקה
שרוול שרשורי בקוטר Ø80 מ"מ להזנה + Ø32 מ"מ עבור מוליך הארקה
80
70
70

פרט יסוד לעמוד אבטחה 6 מ'

ללא קנ"מ

יש לקבל אישור קונסטרוקטור טרם ביצוע היסודות

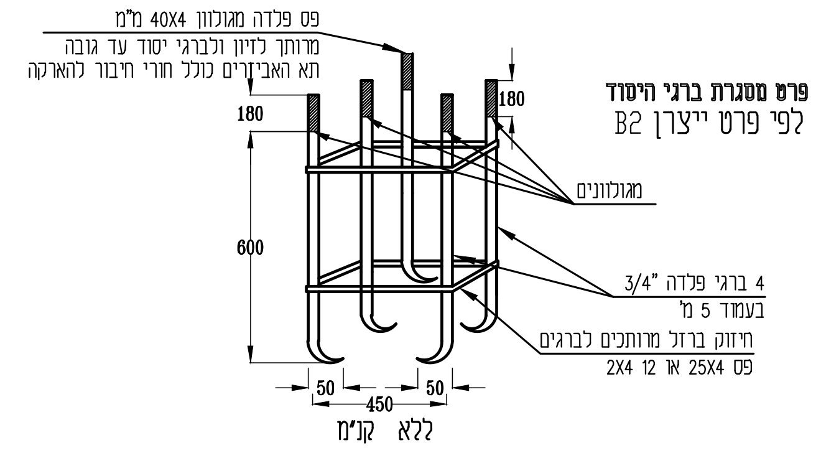
פס פלדה מגולוון 40X4 מ"מ מרותך לזיון ולברגי יסוד עד גובה תא האביזרים כולל חורי חיבור להארקה
180
180
מגולוונים
600
4 ברגי פלדה 3/4" בעמוד 5 מ'
חיזוק ברזל מרותכים לברגים פס 25X4 או 12 2X4
50
450
50

פרט מסגרת ברגי היסוד
לפי פרט ייצרן B2

ללא קנ"מ

למכרז
S-W 10.07.2021

פרוייקט: PROJECT NAME:

נחל געתון 1-13315
מניעת הצפות אגן געתון

שם התכנית: DRAWING NAME:

מאגר וויסות וריסון שטפונות
מחצבת יחיעם

שלב תכנון	כללי (SD) ○	מוקדם (PD) ○	מפורט (DD) ○
מטרה	לעיון (FI) ○	לאישור(FA) ○	למכרז (FT) ○	לביצוע(FC) ○

מהדורה Rev. No.	תאריך DATE:	תכנן DESIGNED:	שרטט DRAWN:	אישר APPROVED:

מס' פרוייקט מתכנן:
קנ"מ:

תכנית פרטים כללית

שם קובץ הגיליונות: SHEET FILE NAME: RME-WS-DD-36716-80XX.DWG
שם קובץ הדפסה: PLOT FILE NAME: RME-WS-DD-36716-8001-00.PLT

מהדורה | תוכנית מס' | מס' פרויקט | שלב תכנון | תחום | ספק
RME-WS-DD-36716-8003-00

סלימאן וישאחי-מהנדסים יועצים
הנדסת חשמל ובקרה
תכנון , יעוץ , פיקוח
רח' דרך החרושת 8 ת.ד.425 עכו 2451710
(04-9913446) 04-9919156
. INFO@SW-ENG.CO.IL

Sleiman Weishahi

קנה מידה

הוכן עבור:
רשות ניקוז ונחלים גליל מערבי

הפרויקט: **מאגר וויסות וריסון שטפונות מחצבת יחיעם**

נושא השרטוט: **תכנית פרטים כללית**

NATALIA.T Jul 15, 2021 - 9:25am
J:\31\3160\DWG 3160-70\תכניות.dwg

שם הקובץ: File name:
j:\31\3160\dwg 3160-70\תכניות.dwg Ver: 15.07.2021

	תכנן	שרטט	ביקר	אישר
שם	ק.בסמאן	ק.בסמאן	סלימאן ו.	סלימאן ו.
חתימה			סלימאן וישאחי	סלימאן וישאחי
תאריך	7.7.2021	7.7.2021	10.7.2021	10.7.2021

מספר השרטוט: 70 דף: 1
מספר הפרויקט: 3160 מתוך: 1

☐ לעיון ☐ לאישור ■ למכרז ☐ לביצוע

עידכון מס'	תאור העידכון	תאריך
V0.0	תכניות למכרז .	10.07.2021